FRAM aparat za vakuumiranje i zatvaranje FAV-100CR-BK

Upute za uporabu (prijevod originalnih uputa na hrvatski jezik) · Snaga: 100 W

Hvala vam što ste kupili proizvod FRAM!

1. Uvod

Prije uporabe uređaja pažljivo pročitajte ove upute za uporabu i sačuvajte ih za buduću upotrebu. Upute sadrže sve potrebne informacije o postavljanju, uporabi i održavanju uređaja. Kako biste uređaj koristili ispravno i sigurno, pažljivo ih pročitajte prije postavljanja i uporabe.

2. Sadržaj pakiranja

- Aparat za vakuumiranje
- Upute za uporabu
- Jamstveni list
- Izjava o sukladnosti

3. Sigurnosne upute

Prije uporabe uređaja pročitajte i u potpunosti razumite sve upute i upozorenja. Vaša je sigurnost najvažnija!

1. Pažljivo pročitajte upute.
2. Ne dopustite da se uređaj koristi kao igračka.
3. Djeca ne smiju rukovati ovim uređajem.
4. Ne koristite uređaj s oštećenim kabelom ili utikačem.
5. Ne koristite uređaj na mokroj ili vrućoj površini niti u blizini izvora topline.
6. Uređaj uvijek koristite na ravnoj površini.
7. Nijedan dio uređaja, kabel ni utikač ne uranjajte u vodu ili drugu tekućinu.
8. Za isključivanje izvucite utikač iz utičnice. Ne povlačite za kabel. Uvijek isključite uređaj iz napajanja prije čišćenja i kada ga ne koristite.
9. Ne koristite uređaj ako ne radi ispravno ili je na bilo koji način oštećen. Ako je kabel ili uređaj oštećen, vratite ga ovlaštenom servisu radi provjere, zamjene ili popravka.
10. Potreban je strog nadzor kada se uređaj koristi u blizini djece.
11. Uređaj nije namijenjen komercijalnoj uporabi. Ako zatvarate više od 20 vrećica zaredom, pričekajte najmanje 25 minuta prije nastavka rada.
12. Kada uređaj ne koristite, gornji poklopac ostavite otključan.
13. Uređaj nije namijenjen osobama (uključujući djecu) smanjenih tjelesnih, osjetilnih ili mentalnih sposobnosti ili bez iskustva i znanja, osim ako ih nadzire ili im je upute o uporabi dala osoba odgovorna za njihovu sigurnost.
14. Djecu treba nadzirati kako se ne bi igrala uređajem.
15. Ako je kabel za napajanje oštećen, mora ga zamijeniti proizvođač, njegov ovlašteni serviser ili slično kvalificirana osoba posebnim kabelom ili sklopom.
16. Uređaj je namijenjen isključivo uporabi u kućanstvu.

Ne pokušavajte sami popravljati uređaj. Servis smije obavljati samo ovlašteni serviser. Uređaj ima kratki kabel za napajanje kako bi se smanjila opasnost od zapetljavanja ili spoticanja o dulji kabel. Produžni kabel smije se koristiti uz oprez; njegova nazivna električna vrijednost ne smije biti manja od nazivne vrijednosti uređaja. Dulji kabel postavite tako da ne visi preko ruba radne ploče ili stola, gdje bi ga netko (osobito djeca) mogao nehotice povući ili se o njega spotaknuti.

4. Smjernice za vakuumiranje

Čuvanje hrane i sigurnost

VAŽNO: Vakuumsko pakiranje NE zamjenjuje hlađenje ni zamrzavanje. Kvarljive namirnice koje zahtijevaju hlađenje i nakon vakuumiranja moraju se čuvati u hladnjaku ili zamrzivaču. Za najbolji rezultat vakuumirajte svježe namirnice; kada se namirnica već počela kvariti, vakuumiranje može samo usporiti taj proces. Vakuumiranje ne sprječava rast plijesni, a drugi mikroorganizmi mogu rasti i u okruženju s malo kisika pa su potrebne dodatne mjere.

Kuhanje, odmrzavanje i podgrijavanje

Kuhanje na laganoj vatri u vakuumskoj vrećici pomaže sačuvati okus hrane i olakšava čišćenje – nema prljavih lonaca. Kada hranu u vakuumskoj vrećici podgrijavate u mikrovalnoj pećnici, vrećicu uvijek probušite kako bi vrući zrak mogao izaći. Hranu možete podgrijati i tako da vrećicu stavite u vodu koja lagano ključa, ispod 75 °C. VAŽNO: Hranu uvijek odmrzavajte u hladnjaku ili mikrovalnoj pećnici – kvarljive namirnice ne odmrzavajte na sobnoj temperaturi.

Savjeti za meso i ribu

Meso i ribu prije vakuumiranja zamrznite 1–2 sata. Tako zadržavaju sokove i oblik, a zatvaranje je kvalitetnije. Ako to nije moguće, između hrane i gornjeg dijela vrećice (ispod mjesta zatvaranja) stavite presavijeni papirnati ručnik koji će upiti višak vlage i sokova.

Savjeti za sir

Sir vakuumirajte nakon svake uporabe. Ako vrećicu napravite malo duljom, možete je ponovno zatvarati. VAŽNO: Zbog opasnosti od anaerobnih bakterija meki sirevi nikada se ne smiju vakuumirati.

Smjernice za povrće

Povrće prije vakuumiranja blanširajte. Blanširanje zaustavlja djelovanje enzima koje može dovesti do gubitka okusa, boje i teksture. Povrće stavite u vodu koja lagano ključa ili u mikrovalnu pećnicu dok ne bude kuhano, ali još hrskavo: 1–2 minute za lisnato povrće i grašak, 3–4 minute za mahune, narezane tikvice ili brokulu, oko 5 minuta za mrkvu i 7–11 minuta za kukuruz u klipu. Nakon blanširanja povrće uronite u hladnu vodu da zaustavite kuhanje.

NAPOMENA: Svo povrće (uključujući brokulu, prokulice, kupus, cvjetaču, kelj i repu) tijekom čuvanja prirodno ispušta plinove pa ga je nakon blanširanja najbolje čuvati u zamrzivaču. Povrće prije vakuumiranja zamrznite 1–2 sata, podijelite u obroke u vakuumske vrećice, a nakon vakuumiranja vratite u zamrzivač. VAŽNO: Zbog opasnosti od anaerobnih bakterija svježe gljive, luk i češnjak nikada se ne smiju vakuumirati.

Praškaste namirnice

Praškaste namirnice, poput brašna, najbolje je vakuumirati u originalnom pakiranju stavljenom u vakuumsku vrećicu. Fini prah mogao bi se usisati u uređaj i oštetiti ga.

Tekućine

Prije vakuumiranja tekućine, poput temeljca, zamrznite je u posudi, kalupu ili posudi za led dok se ne stvrdne. Zamrznutu tekućinu izvadite i vakuumirajte u vakuumskoj vrećici, a zatim je složite u zamrzivač. Kada je želite upotrijebiti, odrežite kut vrećice i stavite je u posudu za mikrovalnu pećnicu ili u vodu koja lagano ključa, ispod 75 °C.

5. Opis uređaja

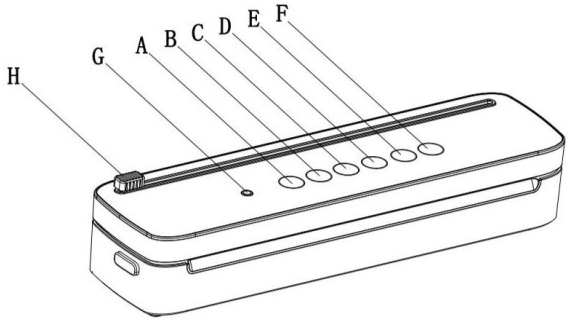

A – DRY (suho): pritisnite za odabir načina za suhe namirnice, zatim pritisnite Start.

B – MOIST (vlažno): pritisnite za odabir načina za vlažne namirnice, zatim pritisnite Start.

C – START & CANCEL: pritisnite za pokretanje odabrane funkcije; ponovnim pritiskom tijekom rada prekidate postupak.

D – SEAL (zatvaranje): pritisnite za zatvaranje pri izradi vrećica od role, zatim pritisnite Start.

E – PULSE: za potpunu kontrolu vakuumiranja osjetljivih namirnica. Dok držite tipku, pumpa radi; kad je otpustite, pumpa se zaustavlja.

F – CANISTER (posuda): pritisnite za vakuumiranje posude.

G – Priključak za vakuumiranje posude: jedan kraj crijeva umetnite u priključak na uređaju, a drugi na ventil posude.

H – Rezač vrećica

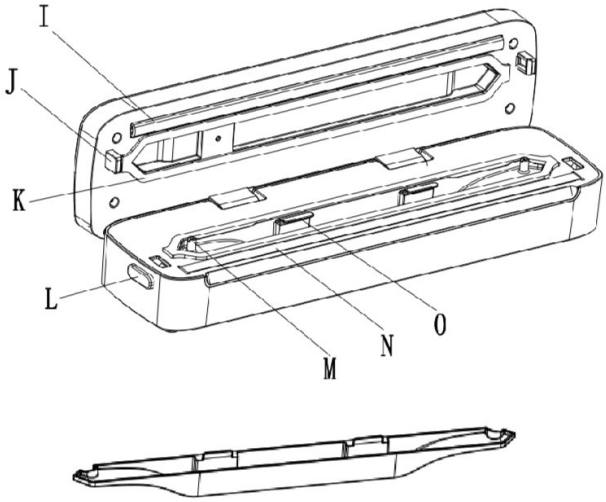

I – Silikonska traka za zatvaranje

J – Kuka

K – Brtva za zatvaranje

L – Tipka za otpuštanje: pritisnite za otvaranje poklopca nakon zatvaranja

M – Otvor vakuumske komore

N – Poklopac grijaće trake s teflonskom trakom

O – Graničnik vrećice i odvojiva posudica

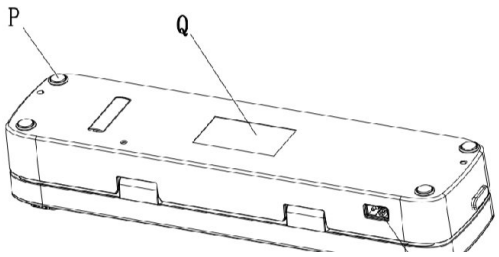

P – Silikonski jastučić

Q – Natpisna pločica

R – Otvor za kabel za napajanje

6. Uporaba uređaja

Izrada vrećica željene veličine

Uređaj ima mali rezač vrećica prikladan za različite vakuumske vrećice. Rezačem odrežite željenu duljinu vrećice s role, u ravnoj liniji. Uključite kabel za napajanje.

1. Otvorite poklopac. Jedan kraj odrezane vrećice postavite na traku za zatvaranje.
2. Zatvorite poklopac pritiskom na obje strane dok ne čujete dva „klik“. NAPOMENA: Traka za zatvaranje NEĆE ispravno raditi ako poklopac nije zaključan s obje strane.
3. Pritisnite tipku za zatvaranje (SEAL ONLY). Tijekom zatvaranja svijetli indikator.
4. Kada se indikator ugasi, pritisnite tipke za otpuštanje s obje strane uređaja i izvadite vrećicu.
5. Vrećica je spremna za vakuumiranje.

OPREZ: Pri intenzivnoj uporabi uređaj se automatski isključuje kako bi se spriječilo pregrijavanje. Pričekajte 5 minuta da se ohladi.

Vakuumiranje i zatvaranje vrećica

1. Namirnice stavite u vrećicu. Između sadržaja i otvora vrećice ostavite najmanje 5 cm.
2. Otvorite poklopac i otvoreni kraj vrećice položite u vakuumsku komoru.
3. Zatvorite poklopac pritiskom na obje strane dok ne čujete dva „klik“.
4. Pritisnite tipku za vakuumiranje i zatvaranje (VACUUM & SEAL). Uređaj će isisati zrak, a zatim zatvoriti vrećicu.
5. Kada se indikator ugasi, pritisnite tipke za otpuštanje s obje strane i izvadite vrećicu.

Uporaba tipke PULSE

Budući da je tlak pri uobičajenom vakuumiranju visok, osjetljive namirnice mogu se zgnječiti. U tom slučaju funkcijom PULSE sami upravljate vremenom i jačinom vakuumiranja. Funkcija je korisna i kod sočnih namirnica, kako se tekućina ne bi usisala.

1. Namirnice stavite u vrećicu, ostavite najmanje 5 cm do otvora.
2. Otvorite poklopac i otvoreni kraj vrećice položite u vakuumsku komoru.
3. Zatvorite poklopac pritiskom na obje strane.
4. Držite tipku PULSE dok ne postignete željeni tlak (pratite vrećicu). Otpuštanjem tipke vakuumiranje se zaustavlja, a ponovnim pritiskom nastavlja.
5. Kada je postignut željeni tlak, pritisnite SEAL ONLY za zatvaranje.
6. Kada se indikator ugasi, pritisnite tipke za otpuštanje i izvadite vrećicu.

Vakuumiranje posuda

NAPOMENA: Posuda nije uključena u pakiranje.

1. Spojite uređaj i vakuumsku posudu pomoću 2 adaptera i crijeva.
2. Namirnice stavite u posudu, stavite poklopac i zatvorite ga bočnim kopčama. Ventil posude postavite u položaj „Vacuum“.
3. Jedan kraj crijeva spojite na ventil posude, a drugi na priključak za pribor na uređaju.

4. Spustite poklopac uređaja i pritisnite obje strane dok ne čujete „klik“. Za otvaranje ponovno pritisnite obje strane i lagano podignite poklopac.

5. Pritisnite tipku VACUUM & SEAL za početak vakuumiranja.

6. Uređaj radi automatski: senzor zaustavlja vakuumiranje kada se u posudi postigne potrebna razina vakuuma. Za prekid ponovno pritisnite VACUUM & SEAL.

7. Nakon završetka uređaj se sam zaustavlja. Ventil posude postavite u položaj „Close“ i odspojite crijevo od uređaja.

7. Čišćenje i održavanje

1. Prije čišćenja uvijek isključite uređaj iz napajanja.
2. Ne uranjajte uređaj u vodu.
3. Ne koristite abrazivna sredstva.
4. Vanjsku površinu obrišite mekom, vlažnom krpom i sapunom.
5. Unutrašnjost obrišite papirnatim ručnikom od ostataka hrane ili tekućine.
6. Prije ponovnog uključivanja sve dijelove dobro osušite.
7. U vakuumskoj komori može se zadržati tekućina usisana iz vrećice. Komoru izvadite, obrišite blagim deterdžentom i toplom vlažnom krpom te dobro osušite.
8. Kada uređaj ne koristite, gornji poklopac ostavite otključan.

8. Otklanjanje poteškoća

Ništa se ne događa nakon pritiska tipke za vakuumiranje

1. Provjerite je li kabel ispravno uključen u utičnicu i nije li oštećen.
2. Provjerite radi li utičnica tako da uključite drugi uređaj; ako ne radi, provjerite osigurače.
3. Provjerite je li uključena sklopka na stražnjoj strani uređaja.
4. Provjerite je li vrećica ispravno postavljena u vakuumsku komoru.
5. Pritisnite obje strane poklopca i provjerite je li zaključan.
6. Pričekajte 5 minuta da se uređaj ohladi pa pokušajte ponovno.

Zrak se ne isisava iz vrećice

1. Provjerite nema li na rubovima vrećice razmaka, nabora ili rupa.
2. Provjerite jesu li gornja i donja brtva labave, istrošene ili napukle.
3. Namirnice s mnogo tekućine mogu spriječiti ispravno zatvaranje – otvorite vrećicu, obrišite unutrašnjost uz otvor i ponovno zatvorite.
4. Provjerite je li vrećica ispravno umetnuta u vakuumsku komoru i je li kraj izrezane vrećice na traci za zatvaranje.

Zrak je ponovno ušao u vakuumiranu vrećicu

1. Provjerite spoj: rupa ili nabor mogu propuštati zrak. Pažljivo otvorite vrećicu i ponovno je zatvorite ili upotrijebite novu.
2. Provjerite nema li vlage ili tekućine na mjestu zatvaranja. Namirnice s mnogo tekućine prije vakuumiranja djelomično zamrznite.
3. Provjerite nemaju li namirnice oštre rubove koji su probušili vrećicu; ako jesu, upotrijebite novu vrećicu.
4. Provjerite je li tekućina dospjela do trake za zatvaranje i jesu li brtve ispravne.

Vrećica se ne zatvara

1. Provjerite nema li na rubovima razmaka, nabora ili rupa.
2. Vlaga iz namirnica s mnogo tekućine sprječava zatvaranje – otvorite vrećicu, obrišite je i ponovno zatvorite.
3. Debele vrećice možda se neće ispravno zatvoriti.
4. Provjerite je li vrećica ispravno postavljena i je li kraj izrezane vrećice na traci za zatvaranje.

9. Tehnički podaci

- Snaga: 100 W
- Napon: 220–240 V ~ 50 Hz
- Boja: krem i crna

Zbrinjavanje u skladu sa zaštitom okoliša

Možete pomoći u zaštiti okoliša! Poštujte lokalne propise: neispravnu električnu opremu predajte u odgovarajuće reciklažno dvorište.

FRAM je registrirani žig tvrtke Network One Distribution SRL. Ostali nazivi marki i proizvoda žigovi su ili registrirani žigovi svojih vlasnika. Proizvod je u skladu s normama i standardima Europske unije.

Proizvođač i uvoznik: Network One Distribution, str. Marcel Iancu 3-5, Bukurešt, Rumunjska, tel. +40 21 211 18 56, www.framelectrocasnice.ro, www.nod.ro, office@nod.ro

Distributer za Hrvatsku: Excetra d.o.o., Zagreb · Ovo je prijevod originalnih uputa proizvođača s engleskog jezika.