HEINNER škrinja (ledenica) HCF-HM246CSE++

Upute za uporabu (prijevod originalnih uputa na hrvatski jezik) · Ukupni obujam: 246 l · Energetski razred: E · Kombinirani rad hladnjak/zamrzivač

1. Uvod

Pažljivo pročitajte upute i sačuvajte priručnik za buduću upotrebu. Priručnik sadrži sve potrebne upute o postavljanju, uporabi i održavanju uređaja. Kako biste uređaj koristili ispravno i sigurno, pažljivo pročitajte ove upute prije postavljanja i uporabe.

2. Sadržaj pakiranja

- Škrinja
- Upute za uporabu
- Jamstveni list

3. Sigurnosne informacije

Radi vaše sigurnosti i pravilne uporabe, prije postavljanja i prve uporabe pažljivo pročitajte ove upute, uključujući savjete i upozorenja. Kako biste izbjegli nepotrebne pogreške i nezgode, važno je da se sve osobe koje koriste uređaj dobro upoznaju s njegovim radom i sigurnosnim značajkama. Sačuvajte upute i pobrinite se da ostanu uz uređaj ako ga premjestite ili prodate. Radi sigurnosti života i imovine pridržavajte se mjera opreza iz ovih uputa jer proizvođač ne odgovara za štetu nastalu njihovim nepoštivanjem.

Sigurnost djece i ranjivih osoba

Uređaj nije namijenjen osobama (uključujući djecu) smanjenih tjelesnih, osjetilnih ili mentalnih sposobnosti ili bez iskustva i znanja, osim ako ih nadzire ili im je upute dala osoba odgovorna za njihovu sigurnost. Ambalažu držite podalje od djece – opasnost od gušenja.

Ako uređaj odlažete, izvucite utikač iz utičnice, odrežite kabel (što bliže uređaju) i skinite vrata kako se djeca u igri ne bi ozlijedila strujnim udarom ili zatvorila unutra. Ako ovaj uređaj s magnetskim brtvama zamjenjuje stariji uređaj s oprugom (zasunom) na vratima ili poklopcu, prije odlaganja starog uređaja onesposobite zasun kako ne bi postao smrtna zamka za dijete. Djeca od 3 do 8 godina smiju stavljati i vaditi namirnice iz rashladnih uređaja (odnosi se samo na EU).

Djeca od 3 do 8 godina smiju stavljati i vaditi namirnice iz rashladnih uređaja (odnosi se samo na EU). Djecu treba nadzirati kako se ne bi igrala uređajem. Djeca ne smiju čistiti ni održavati uređaj, osim ako su starija od 8 godina i pod nadzorom.

OPASNOST: opasnost da dijete ostane zarobljeno. Prije odlaganja starog uređaja skinite vrata, police ostavite na mjestu kako djeca ne bi lako ušla unutra i odrežite kabel što bliže uređaju.

Opća sigurnost

- UPOZORENJE! Ventilacijski otvori na kućištu uređaja ili u ugradbenom elementu moraju biti slobodni.
- UPOZORENJE! Za ubrzavanje odmrzavanja ne koristite mehanička ni druga sredstva osim onih koje preporučuje proizvođač.
- UPOZORENJE! Ne oštećujte rashladni krug.
- UPOZORENJE! Rashladno sredstvo i plin za pjenjenje izolacije zapaljivi su. Uređaj odložite samo u ovlaštenom centru za zbrinjavanje otpada i ne izlažite ga plamenu.
- UPOZORENJE! Pri postavljanju pazite da kabel za napajanje nije prignječen ni oštećen.

Sigurnosne informacije

- NE KORISTITE PRODUŽNI KABEL. Uređaj priključite na zasebnu zidnu utičnicu koju ne koristi nijedan drugi uređaj.

• UPOZORENJE! Unutar rashladnih uređaja ne koristite druge električne uređaje (npr. aparate za sladoled), osim ako ih je proizvođač odobrio za tu namjenu.

• U uređaju ne čuvajte eksplozivne tvari, poput spremnika s aerosolom sa zapaljivim potisnim plinom.

• Rashladni krug sadrži rashladno sredstvo izobutan (R600a), prirodni plin vrlo prihvatljiv za okoliš, ali zapaljiv. Tijekom prijevoza i postavljanja pazite da se ne ošteti nijedan dio rashladnog kruga; ako se ošteti, izbjegavajte otvoreni plamen i izvore paljenja te temeljito prozračite prostoriju.

• Opasno je mijenjati specifikacije ili na bilo koji način preinačivati uređaj. Oštećenje kabela može uzrokovati kratki spoj, požar i/ili strujni udar.

• Uređaj je namijenjen uporabi u kućanstvu i sličnim prostorima: kuhinjama za osoblje u trgovinama, uredima i drugim radnim okruženjima; seoskim gospodarstvima i za goste u hotelima, motelima i drugim smještajnim objektima; objektima tipa „noćenje s doručkom“; ugostiteljstvu i sličnim neprodajnim namjenama.

• UPOZORENJE! Električne dijelove (utikač, kabel, kompresor i dr.) smije zamijeniti samo ovlašteni serviser ili kvalificirano servisno osoblje.

• Kabel za napajanje ne smije se produljivati.

• Pazite da utikač ne bude prignječen ili oštećen stražnjom stranom uređaja – prignječen ili oštećen utikač može se pregrijati i izazvati požar.

• Utikač mora biti dostupan.

• Ako je utičnica labava, ne umećite utikač – opasnost od strujnog udara ili požara.

• Uređaj ne smije raditi bez žarulje.

• Uređaj je težak – pazite pri premještanju.

• Ne vadite i ne dirajte predmete iz zamrzivača vlažnim/mokrim rukama – opasnost od oštećenja kože ili smrzotina.

• Izbjegavajte dulje izlaganje uređaja izravnom suncu.

• Ne vucite za kabel.

• Uređaj se priključuje isključivo na jednofazni izmjenični napon 220–240 V / 50 Hz. Ako napon u vašem području jako oscilira i izlazi iz tog raspona, radi sigurnosti upotrijebite automatski stabilizator napona snage veće od 350 W. Uređaj mora imati zasebnu utičnicu s uzemljenjem, a ne utičnicu koju dijeli s drugim uređajima.

• UPOZORENJE! Na stražnjoj strani uređaja ne postavljajte višestruke prijenosne utičnice ni prijenosne izvore napajanja.

• UPOZORENJE! Korisnik ne smije sam mijenjati rasvjetu. Ako je rasvjeta oštećena, obratite se korisničkoj službi (odnosi se samo na uređaje s rasvjetom).

Rashladno sredstvo

Rashladni krug sadrži izobutan (R-600a), prirodni plin vrlo prihvatljiv za okoliš, ali zapaljiv. Tijekom prijevoza i postavljanja pazite da se ne ošteti nijedan dio rashladnog kruga.

• UPOZORENJE! Rashladno sredstvo i plinovi u izolaciji moraju se zbrinuti stručno jer mogu uzrokovati ozljede očiju ili zapaljenje. Prije zbrinjavanja provjerite da cijevi rashladnog kruga nisu oštećene.

• UPOZORENJE! Opasnost od požara – ako se rashladni krug ošteti, izbjegavajte otvoreni plamen i izvore paljenja te temeljito prozračite prostoriju.

• UPOZORENJE! Tijekom uporabe, servisa i zbrinjavanja obratite pozornost na žuti ili narančasti simbol upozorenja na opasnost od požara na stražnjoj strani uređaja (stražnja ploča ili kompresor). Cijevi i kompresor sadrže zapaljive materijale – držite se podalje od izvora vatre.

4. Svakodnevna uporaba – napomene

• Ne stavljajte vruće predmete na plastične dijelove uređaja.

• Namirnice ne stavljajte izravno uz stražnju stijenku.

• Odmrznuta hrana ne smije se ponovno zamrzavati.

• Pakiranu smrznutu hranu čuvajte prema uputama proizvođača hrane i strogo se pridržavajte preporuka proizvođača uređaja.

• U zamrzivač ne stavljajte gazirana pića jer tlak u posudi može uzrokovati njezino pucanje i oštećenje uređaja.

• Sladoled na štapiću konzumiran izravno iz uređaja može uzrokovati smrzotine.

5. Čišćenje i održavanje – napomene

• Prije održavanja isključite uređaj i izvucite utikač iz utičnice.

• Uređaj ne čistite metalnim predmetima.

• Za uklanjanje inja ne koristite oštre predmete, nego plastičnu strugalicu (ako postoji odjeljak zamrzivača).

• Redovito provjeravajte odvod vode od odmrzavanja u hladnjaku i po potrebi ga očistite. Ako je odvod začepljen, voda će se skupljati na dnu uređaja.

6. Postavljanje – napomene

Važno! Pri priključivanju na električnu mrežu pažljivo slijedite upute iz odgovarajućih odlomaka.

• Raspakirajte uređaj i provjerite je li oštećen. Oštećeni uređaj ne priključujte; oštećenje odmah prijavite prodavatelju i sačuvajte ambalažu.

• Prije priključivanja preporučuje se pričekati najmanje četiri sata kako bi se ulje vratilo u kompresor.

• Oko uređaja mora biti dovoljno strujanja zraka, inače dolazi do pregrijavanja. Slijedite upute za postavljanje.

• Odstojnici uređaja po mogućnosti trebaju biti uz zid kako bi se izbjegao dodir s toplim dijelovima (kompresor, kondenzator) i moguće opekline.

• Uređaj ne postavljajte blizu radijatora ili štednjaka.

• Utikač mora biti dostupan nakon postavljanja uređaja.

7. Servis i ušteda energije

• Električne radove pri servisiranju smije obavljati samo kvalificirani električar ili stručna osoba. Uređaj smije servisirati samo ovlašteni servis, uz originalne rezervne dijelove.

• Ne stavljajte toplu hranu u uređaj.

• Namirnice ne slažite pregusto jer to sprječava strujanje zraka.

• Hrana ne smije dodirivati stražnju stijenku odjeljka.

• Ako nestane struje, ne otvarajte vrata.

• Ne otvarajte vrata prečesto i ne držite ih predugo otvorena.

• Termostat ne postavljajte na pretjerano nisku temperaturu.

• Sav pribor (ladice, police, police na vratima) držite na izvornom mjestu radi manje potrošnje energije.

8. Zaštita okoliša

Uređaj ne sadrži plinove koji oštećuju ozonski omotač, ni u rashladnom krugu ni u izolaciji. Ne smije se odlagati s komunalnim otpadom. Izolacijska pjena sadrži zapaljive plinove – uređaj zbrinite prema propisima koje ćete dobiti od lokalnih vlasti. Pazite da ne oštetite rashladnu jedinicu, osobito izmjenjivač topline. Materijali označeni simbolom recikliranja mogu se reciklirati; ambalažu odložite u odgovarajući spremnik za reciklažu.

Odlaganje uređaja

1. Izvucite utikač iz utičnice.
2. Odrežite kabel za napajanje i odložite ga.

9. Opis uređaja

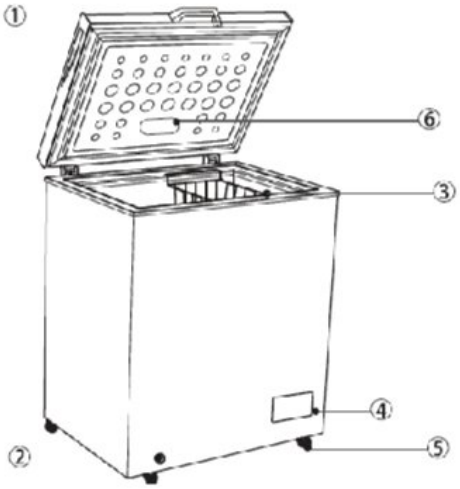

1. Handle	4. Thermostat control panel
2. Drain hole	5. Wheel

1 – Ručka

2 – Otvor za odvod vode

3 – Košara

4 – Upravljačka ploča termostata

5 – Kotačić

6 – LED rasvjeta

Za najbolju energetsku učinkovitost sav pribor držite na izvornom položaju kao na slici. Slika je samo orijentacijska; stvarni uređaj može se razlikovati. Napomena: ovaj rashladni uređaj nije namijenjen ugradnji.

10. Postavljanje

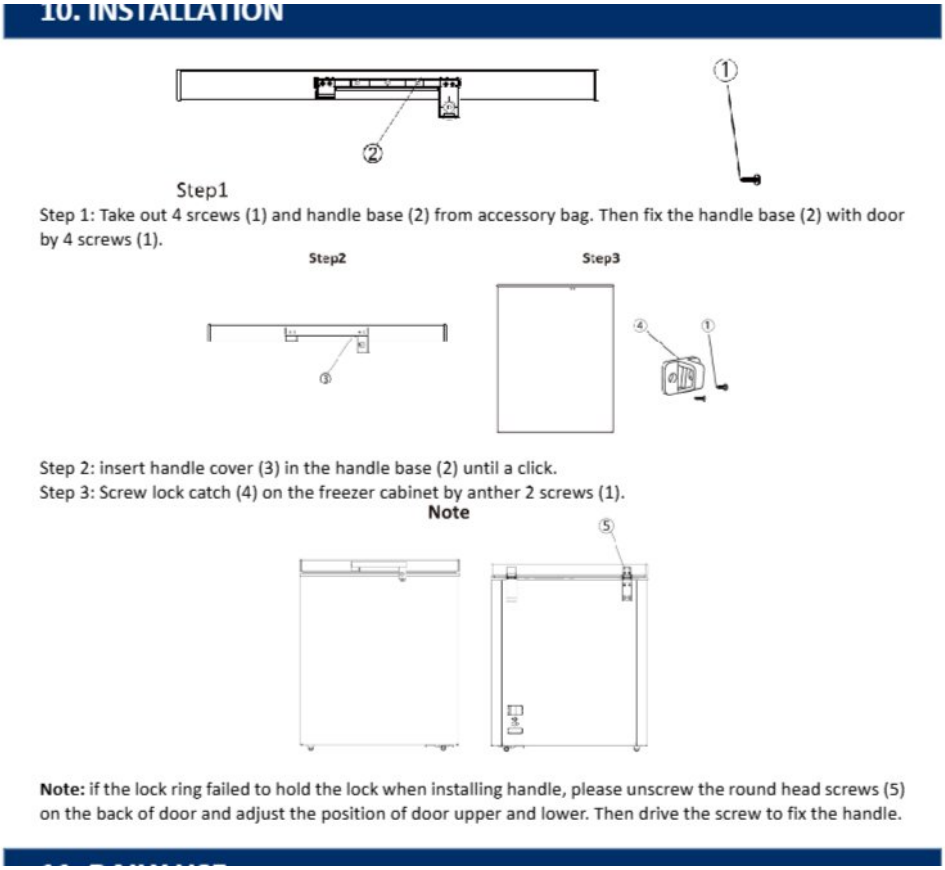

1. korak: iz vrećice s priborom izvadite 4 vijka (1) i postolje ručke (2) te postolje pričvrstite na vrata s 4 vijka (1).
2. korak: poklopac ručke (3) utisnite u postolje ručke (2) dok ne klikne.
3. korak: zasun brave (4) pričvrstite na kućište škrinje s još 2 vijka (1).

Napomena: ako prsten brave ne zahvaća bravu nakon postavljanja ručke, odvijte vijke s okruglom glavom (5) na stražnjoj strani vrata, podesite položaj vrata gore-dolje i ponovno pritegnite vijke.

11. Svakodnevna uporaba

Potreban prostor

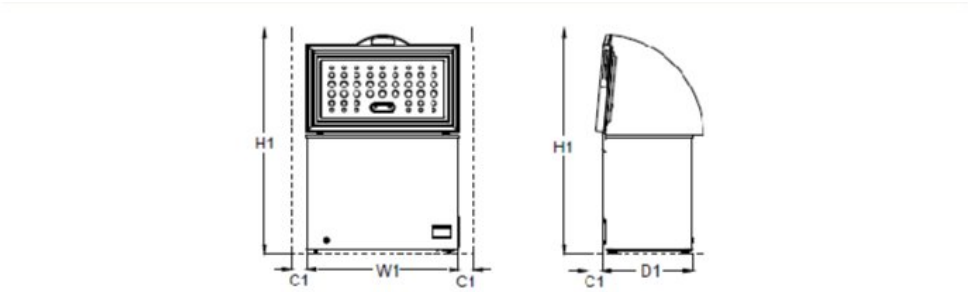

• HCF-HM246CSE++: širina W1 = 954 mm, dubina D1 = 616 mm (bez vanjske ručke), minimalna visina s otvorenim poklopcem H1 = 1500 mm, minimalni razmak C1 = 100 mm.

Postavljanje i lokacija

Uređaj postavite na mjesto gdje temperatura okoline odgovara klimatskom razredu navedenom na natpisnoj pločici:

- prošireni umjereni (SN): od 10 °C do 32 °C
- umjereni (N): od 16 °C do 32 °C
- suptropski (ST): od 16 °C do 38 °C

• tropski (T): od 16 °C do 43 °C

Uređaj postavite podalje od izvora topline (radijatori, bojleri, izravno sunce i sl.) i osigurajte slobodno strujanje zraka iza kućišta. Ako je uređaj ispod visećeg elementa, razmak između vrha kućišta i elementa mora biti najmanje 100 mm; idealno je da uređaj ne bude ispod visećih elemenata. Uređaj nije namijenjen ugradnji.

Upozorenje! Uređaj se mora moći odspojiti s električne mreže, pa utikač nakon postavljanja mora biti lako dostupan.

Priključivanje na električnu mrežu

Prije priključivanja provjerite odgovaraju li napon i frekvencija na natpisnoj pločici vašoj mreži. Uređaj mora biti uzemljen – utikač ima kontakt za uzemljenje. Ako utičnica nije uzemljena, uređaj priključite na zasebno uzemljenje u skladu s važećim propisima, uz savjet kvalificiranog električara. Proizvođač ne preuzima odgovornost ako se ne poštuju navedene sigurnosne mjere. Uređaj je u skladu s direktivama EU.

Čišćenje unutrašnjosti

Prije prve uporabe unutrašnjost i sav unutarnji pribor operite mlakom vodom i malo neutralnog sapuna kako biste uklonili tipičan miris novog proizvoda, a zatim sve dobro osušite. Važno! Ne koristite deterdžente ni abrazivne praške jer oštećuju površinu.

Podešavanje temperature

• Temperaturu podešavate tipkom „SET“. Svakim pritiskom pali se indikator sljedećeg temperaturnog raspona (kružno). Nakon 5 sekundi elektronički termostat automatski potvrđuje postavku.

• Kada svijetle svi indikatori temperaturnog raspona, ponovnim pritiskom tipke „SET“ nakon 5 sekundi pali se indikator SUPER – uključen je način brzog zamrzavanja. Ponovnim pritiskom „SET“ indikator SUPER se gasi i uređaj prelazi u način hladnjaka.

• Pri uključivanju napajanja sve LED lampice zasvijetle 1 sekundu, zatim uređaj radi u načinu postavljenom prije isključivanja (funkcija memorije).

• Plavi indikatori temperaturnog raspona: razine 1–2 = način hladnjaka; razine 3–7 = način zamrzivača.

• Plavi indikator brzog zamrzavanja: svijetli dok je uključeno brzo zamrzavanje.

• Zeleni indikator rada: svijetli dok kompresor radi, a gasi se kada stane. 30 minuta nakon posljednje radnje indikatori svijetle prigušeno.

• OFF 3s: pritiskom tipke „OFF 3s“ tijekom 3 sekunde škrinja se isključuje.

Zamrzavanje svježe hrane

Zamrzivač je prikladan za zamrzavanje svježe hrane te dugotrajno čuvanje smrznute i duboko smrznute hrane. Svježu hranu stavite u donji dio. Najveća količina hrane koja se može zamrznuti u 24 sata navedena je na natpisnoj pločici. Zamrzavanje traje 24 sata – za to vrijeme ne dodajte drugu hranu za zamrzavanje.

Čuvanje smrznute hrane

Pri prvom uključivanju ili nakon razdoblja nekorištenja, prije stavljanja hrane pustite da uređaj radi najmanje 2 sata na višoj postavci. Važno! U slučaju nehotičnog odmrzavanja, npr. ako je struje nestalo dulje od vremena navedenog kao „vrijeme porasta temperature“, odmrznutu hranu treba brzo potrošiti ili odmah skuhati pa (nakon kuhanja) ponovno zamrznuti.

Odmrzavanje hrane

Duboko smrznuta ili smrznuta hrana prije uporabe može se odmrznuti u hladnjaku ili na sobnoj temperaturi, ovisno o raspoloživom vremenu. Manji komadi mogu se kuhati i izravno iz zamrzivača; tada kuhanje traje dulje.

Korisni savjeti za zamrzavanje

• najveća količina hrane koja se može zamrznuti u 24 sata navedena je na natpisnoj pločici; zamrzavanje traje 24 sata – za to vrijeme ne dodajte drugu hranu;

- za najbolji kapacitet zamrzavanja uključite funkciju SUPER 24 sata prije stavljanja hrane;
- zamrzavajte samo kvalitetne, svježe i temeljito očišćene namirnice, u malim porcijama;
- hranu zamotajte u aluminijsku foliju ili polietilen i provjerite jesu li pakiranja hermetički zatvorena;
- svježa hrana ne smije dodirivati već zamrznutu;
- nemasna hrana čuva se bolje i dulje od masne; sol skraćuje vijek čuvanja;
- sladoled od leda konzumiran odmah nakon vađenja može uzrokovati smrzotine;
- na svako pakiranje upišite datum zamrzavanja.

Zaštita od zime (Winter Security)

Zaštita od hladnoće je sposobnost uređaja da radi pri temperaturama okoline do –15 °C, što proizlazi iz njegove konstrukcije i nije povezano s klimatskim razredom. Uključuje se na upravljačkoj ploči postavljanjem temperature na MAX; tada kompresor radi i pri temperaturama do –15 °C.

Savjeti za čuvanje smrznute hrane

- provjerite je li trgovac pravilno čuvao smrznutu hranu i prenesite je u zamrzivač u što kraćem roku;
- ne otvarajte poklopac često i ne ostavljajte ga otvorenog dulje nego što je nužno;
- odmrznuta hrana brzo se kvari i ne smije se ponovno zamrzavati; ne prekoračujte rok čuvanja proizvođača hrane.

Sprječavanje onečišćenja hrane

- Dugo otvoren poklopac može znatno povisiti temperaturu u uređaju.
- Redovito čistite površine koje dolaze u dodir s hranom i dostupne odvodne sustave.
- Odjeljci s dvije zvjezdice prikladni su za čuvanje prethodno zamrznute hrane, sladoleda i leda; odjeljci s jednom, dvije i tri zvjezdice nisu prikladni za zamrzavanje svježe hrane.
- Ako uređaj dulje vrijeme ostaje prazan, isključite ga, odmrznite, očistite, osušite i ostavite poklopac otvoren kako se ne bi razvila plijesan.
- Hrana ne smije izravno dodirivati unutarnju stijenku.
- Pri zamrzavanju različitu hranu zapakirajte odvojeno i hermetički (vodonepropusnim materijalom) kako bi se spriječio gubitak vlage i prenošenje mirisa.
- Toplu hranu najprije ohladite na sobnu temperaturu – u suprotnom utječe na ostalu hranu i povećava potrošnju energije.

Odjeljci i ciljne temperature

1 – Hladnjak (+2 do +6 °C): jaja, kuhana hrana, pakirana hrana, voće i povrće, mliječni proizvodi, kolači, napitci i druga hrana koja nije prikladna za zamrzavanje.

2 – Zamrzivač (***)* (≤ –18 °C): morski plodovi (riba, škampi, školjke), slatkovodni proizvodi i mesni proizvodi (preporučeno do 3 mjeseca; što dulje čuvanje, to lošiji okus i hranjiva vrijednost); prikladan za zamrzavanje svježe hrane.

3 – Zamrzivač *** (≤ –18 °C): kao gore (do 3 mjeseca), ali nije prikladan za zamrzavanje svježe hrane.

4 – Zamrzivač ** (≤ –12 °C): kao gore (do 2 mjeseca), nije prikladan za zamrzavanje svježe hrane.

5 – Zamrzivač * (≤ –6 °C): kao gore (do 1 mjesec), nije prikladan za zamrzavanje svježe hrane.

12. Čišćenje i odmrzavanje

Iz higijenskih razloga unutrašnjost uređaja, uključujući pribor, treba redovito čistiti.

Oprez! Uređaj tijekom čišćenja ne smije biti priključen na mrežu – opasnost od strujnog udara! Prije čišćenja isključite uređaj i izvucite utikač ili isključite osigurač. Uređaj nikada ne čistite parnim čistačem – vlaga se može nakupiti u električnim dijelovima (opasnost od strujnog udara), a vruća para može oštetiti plastične dijelove. Uređaj mora biti suh prije ponovnog uključivanja.

Važno! Eterična ulja i organska otapala mogu oštetiti plastične dijelove, npr. sok limuna ili kore naranče, maslačna kiselina, sredstva za čišćenje s octenom kiselinom. Takve tvari ne smiju doći u dodir s dijelovima uređaja. Ne koristite abrazivna sredstva.

- Izvadite hranu iz hladnjaka i dobro pokrivenu stavite na hladno mjesto.
- Isključite uređaj i izvucite utikač ili isključite osigurač.
- Uređaj i unutarnji pribor očistite krpom i mlakom vodom, zatim obrišite čistom vodom i osušite.
- Kada je sve suho, ponovno uključite uređaj.

Odmrzavanje

Zamrzivač se postupno prekriva injem koje treba uklanjati. Za struganje inja nikada ne koristite oštre metalne alate. Kada se nakupi debeli sloj leda, potpuno odmrznite uređaj:

- Isključite uređaj iz utičnice.
- Izvadite čep odvoda s unutarnje strane škrinje. Odmrzavanje obično traje nekoliko sati; za brže odmrzavanje ostavite poklopac otvoren.
- Za ispuštanje vode ispod vanjskog odvoda stavite posudu. Izvucite regulator odvoda i okrenite ga za 180° – voda će istjecati u posudu. Nakon toga regulator utisnite natrag i vratite unutarnji čep odvoda.
- Napomena: pazite da se posuda ispod odvoda ne prelije.
- Obrišite unutrašnjost, ponovno uključite utikač i postavite željenu temperaturu.

13. Otklanjanje poteškoća

Oprez! Prije otklanjanja poteškoća isključite napajanje. Poteškoće koje nisu opisane u ovim uputama smije otklanjati samo kvalificirani električar ili stručna osoba. Važno! Tijekom normalne uporabe čuju se određeni zvukovi (kompresor, kruženje rashladnog sredstva).

- Uređaj ne radi – utikač nije uključen ili je labav: umetnite utikač. Osigurač je pregorio ili neispravan: provjerite i po potrebi zamijenite. Utičnica je neispravna: kvar mreže mora otkloniti električar.
- Hrana je pretopla – temperatura nije pravilno podešena (pogledajte poglavlje o podešavanju temperature); vrata su dugo bila otvorena (otvarajte ih samo koliko je potrebno); u posljednja 24 sata stavljena je veća količina tople hrane (privremeno postavite hladniju postavku); uređaj je blizu izvora topline (pogledajte poglavlje o mjestu postavljanja).
- Uređaj previše zamrzava – temperatura je postavljena prehladno: privremeno postavite topliju postavku.
- Neuobičajeni zvukovi – uređaj dodiruje zid ili druge predmete (malo ga odmaknite); neki dio na stražnjoj strani dodiruje drugi dio ili zid (po potrebi ga pažljivo savijte u stranu).
- Debeli sloj inja na brtvi poklopca – brtva ne brtvi: propusna mjesta pažljivo zagrijte sušilom za kosu (na hladnijoj postavci) i istodobno ih rukom oblikujte da pravilno prianjaju. Ako se kvar ponovi, obratite se servisu.

LED rasvjeta

Prekidač LED rasvjete upravlja se gravitacijom: svjetlo se pali kada je kut otvaranja poklopca veći od 30°, a gasi kada je manji. Ako rasvjeta ne radi kada je poklopac otvoren, obratite se ovlaštenom servisu.

UPOZORENJE! Korisnik ne smije sam mijenjati rasvjetu. Ako je rasvjeta oštećena, obratite se korisničkoj službi.

Korisnička podrška i servis

Uvijek koristite originalne rezervne dijelove. Kada se obraćate ovlaštenom servisu, pripremite model i serijski broj uređaja (nalaze se na natpisnoj pločici). Podložno promjenama bez prethodne najave.

Tehnički podaci

Tehnički podaci nalaze se na natpisnoj pločici s unutarnje strane uređaja i na energetskoj oznaci. QR kod na energetskoj oznaci isporučenoj s uređajem vodi do podataka o učinkovitosti uređaja u bazi EPREL Europske unije. Energetsku oznaku čuvajte zajedno s uputama i ostalim dokumentima uređaja. Iste podatke možete pronaći na https://eprel.ec.europa.eu pomoću naziva modela i broja proizvoda s natpisne pločice.

Zbrinjavanje u skladu sa zaštitom okoliša

Možete pomoći u zaštiti okoliša! Poštujte lokalne propise: neispravnu električnu opremu predajte u odgovarajuće reciklažno dvorište.

HEINNER je registrirani žig tvrtke Network One Distribution SRL. Ostali nazivi marki i proizvoda žigovi su ili registrirani žigovi svojih vlasnika. Proizvod je u skladu s normama i standardima Europske unije.

Proizvođač i uvoznik: Network One Distribution, str. Marcel Iancu 3-5, Bukurešt, Rumunjska, tel. +40 21 211 18 56, www.heinner.com, www.nod.ro

Distributer za Hrvatsku: Excetra d.o.o., Zagreb · Ovo je prijevod originalnih uputa proizvođača s engleskog jezika.