HEINNER škrinja (ledenica) HCF-HS141INVE++

Upute za uporabu (prijevod originalnih uputa na hrvatski jezik) · Ukupni obujam: 141 l · Energetski razred: E

1. Uvod

Pažljivo pročitajte upute i sačuvajte priručnik za buduću upotrebu. Priručnik sadrži sve potrebne upute o postavljanju, uporabi i održavanju uređaja. Kako biste uređaj koristili ispravno i sigurno, pažljivo pročitajte ove upute prije postavljanja i uporabe.

2. Sadržaj pakiranja

- Škrinja
- Upute za uporabu
- Jamstveni list

3. Sigurnosne informacije

Radi vaše sigurnosti i pravilne uporabe, prije postavljanja i prve uporabe pažljivo pročitajte ove upute, uključujući savjete i upozorenja. Važno je da se sve osobe koje koriste uređaj dobro upoznaju s njegovim radom i sigurnosnim značajkama. Sačuvajte upute i pobrinite se da ostanu uz uređaj ako ga premjestite ili prodate. Radi sigurnosti života i imovine pridržavajte se ovih mjera opreza jer proizvođač ne odgovara za štetu nastalu njihovim nepoštivanjem.

Sigurnost djece i ranjivih osoba

Prema normi EN: uređaj smiju koristiti djeca starija od 8 godina i osobe smanjenih tjelesnih, osjetilnih ili mentalnih sposobnosti ili bez iskustva i znanja ako su pod nadzorom ili su upućene u sigurnu uporabu uređaja i razumiju moguće opasnosti. Djeca se ne smiju igrati uređajem. Djeca ne smiju čistiti ni održavati uređaj bez nadzora.

Prema normi IEC: uređaj nije namijenjen osobama (uključujući djecu) smanjenih tjelesnih, osjetilnih ili mentalnih sposobnosti ili bez iskustva i znanja, osim ako ih nadzire ili im je upute dala osoba odgovorna za njihovu sigurnost. Djecu treba nadzirati kako se ne bi igrala uređajem.

Ambalažu držite podalje od djece – opasnost od gušenja. Ako uređaj odlažete, izvucite utikač, odrežite kabel (što bliže uređaju) i skinite vrata kako se djeca ne bi ozlijedila strujnim udarom ili zatvorila unutra. Djeca od 3 do 8 godina smiju stavljati i vaditi namirnice iz rashladnih uređaja (samo EU). Ako ovaj uređaj s magnetskim brtvama zamjenjuje stariji uređaj s oprugom (zasunom) na vratima ili poklopcu, prije odlaganja starog uređaja onesposobite zasun. Opasno je mijenjati specifikacije ili preinačivati uređaj; oštećenje kabela može uzrokovati kratki spoj, požar i/ili strujni udar.

Opća sigurnost

- UPOZORENJE: uređaj nije namijenjen komercijalnoj uporabi. Namijenjen je kućanstvu i sličnim prostorima: kuhinjama za osoblje u trgovinama, uredima i drugim radnim okruženjima; seoskim gospodarstvima i gostima u hotelima, motelima i drugim smještajnim objektima; objektima tipa „noćenje s doručkom“; ugostiteljstvu i sličnim neprodajnim namjenama.
- UPOZORENJE: u uređaju ne čuvajte eksplozivne tvari, poput spremnika s aerosolom sa zapaljivim potisnim plinom.
- UPOZORENJE: oštećeni kabel mora zamijeniti proizvođač, ovlašteni serviser ili slično kvalificirana osoba.
- UPOZORENJE: ventilacijski otvori na kućištu ili u ugradbenom elementu moraju biti slobodni.
- UPOZORENJE: za ubrzavanje odmrzavanja ne koristite mehanička ni druga sredstva osim onih koje preporučuje proizvođač.
- UPOZORENJE: ne oštećujte rashladni krug.
- UPOZORENJE: unutar odjeljaka za hranu ne koristite električne uređaje, osim onih koje preporučuje proizvođač.

• UPOZORENJE: rashladno sredstvo i plin za pjenjenje izolacije zapaljivi su. Uređaj odložite samo u ovlaštenom centru za zbrinjavanje i ne izlažite ga plamenu.

• UPOZORENJE: pri postavljanju pazite da kabel nije prignječen ni oštećen.

• UPOZORENJE: na stražnjoj strani uređaja ne postavljajte višestruke prijenosne utičnice ni prijenosne izvore napajanja.

Rashladno sredstvo

Rashladni krug sadrži izobutan (R600a), prirodni plin vrlo prihvatljiv za okoliš, ali zapaljiv. Tijekom prijevoza i postavljanja pazite da se ne ošteti nijedan dio rashladnog kruga. Rashladno sredstvo i plinovi u izolaciji moraju se zbrinuti stručno jer mogu uzrokovati ozljede očiju ili zapaljenje; prije zbrinjavanja provjerite da cijevi nisu oštećene. Opasnost od požara: ako se rashladni krug ošteti, izbjegavajte otvoreni plamen i izvore paljenja te temeljito prozračite prostoriju.

Električna sigurnost

1. Kabel za napajanje ne smije se produljivati.
2. Utikač ne smije biti prignječen ili oštećen – može se pregrijati i izazvati požar.
3. Utikač mora biti dostupan.
4. Ne vucite za kabel.
5. Ako je utičnica labava, ne umećite utikač – opasnost od strujnog udara ili požara.
6. Uređaj ne smije raditi bez poklopca unutarnje rasvjete.
7. Uređaj se priključuje isključivo na jednofazni izmjenični napon 220–240 V / 50 Hz. Ako napon jako oscilira i izlazi iz tog raspona, upotrijebite automatski stabilizator napona snage veće od 350 W. Uređaj mora imati zasebnu utičnicu s uzemljenjem.

Svakodnevna uporaba

• U uređaju ne čuvajte zapaljive plinove ili tekućine – opasnost od eksplozije.

• U uređaju ne koristite električne aparate (npr. aparate za sladoled, miksere).

• Pri isključivanju vucite utikač, a ne kabel.

• Vruće predmete ne stavljajte blizu plastičnih dijelova uređaja.

• Namirnice ne stavljajte izravno uz otvor za zrak na stražnjoj stijenci.

• Pakiranu smrznutu hranu čuvajte prema uputama proizvođača hrane i strogo se pridržavajte preporuka proizvođača uređaja.

• U zamrzivač ne stavljajte gazirana pića – posuda može puknuti i oštetiti uređaj.

• Smrznuta hrana konzumirana izravno iz zamrzivača može uzrokovati smrzotine; ne jedite sladoled na štapiću ili kocke leda izravno iz zamrzivača.

• Uređaj ne izlažite izravnom suncu; svijeće, lampe i druge predmete s otvorenim plamenom držite podalje od uređaja.

• Uređaj je namijenjen čuvanju hrane i/ili napitaka u kućanstvu, kako je opisano u ovim uputama.

• Uređaj je težak – pazite pri premještanju.

• Ne vadite i ne dirajte predmete iz zamrzivača vlažnim/mokrim rukama – opasnost od oštećenja kože ili smrzotina.

• Ne stajte na postolje, ladice, vrata i sl. i ne koristite ih kao oslonac.

• Odmrznuta hrana ne smije se ponovno zamrzavati.

• Ne preopterećujte police na vratima ni ladice kako predmeti ne bi pali i uzrokovali ozljede ili oštećenja.

Njega i čišćenje

Prije održavanja isključite uređaj i izvucite utikač. Uređaj ne čistite metalnim predmetima, parnim čistačem, eteričnim uljima, organskim otapalima ni abrazivnim sredstvima. Za uklanjanje inja ne koristite oštre predmete, nego plastičnu strugalicu.

Servis

Električne radove pri servisiranju smije obavljati samo kvalificirani električar ili stručna osoba. Uređaj smije servisirati samo ovlašteni servis, uz originalne rezervne dijelove.

Zbrinjavanje

Uređaj se ne smije odlagati s kućnim otpadom. Ambalaža sa simbolom recikliranja može se reciklirati – odložite je u odgovarajući spremnik. Prije odlaganja izvucite utikač, odrežite kabel i odložite ga zajedno s utikačem. Upozorenje: zamrzivač sadrži rashladno sredstvo i plinove u izolaciji koji se moraju zbrinuti stručno; provjerite da cijevi rashladnog kruga nisu oštećene.

4. Postavljanje

- Raspakirajte uređaj i provjerite je li oštećen. Oštećeni uređaj ne priključujte; oštećenje odmah prijavite prodavatelju i sačuvajte ambalažu.
- Prije priključivanja preporučuje se pričekati najmanje četiri sata kako bi se ulje vratilo u kompresor.
- Oko uređaja mora biti dovoljno strujanja zraka, inače dolazi do pregrijavanja.
- Stražnja strana ne smije biti preblizu zidu kako ne bi došlo do dodira s toplim dijelovima (kompresor, kondenzator) i opasnosti od požara.
- Uređaj ne postavljajte blizu radijatora ili štednjaka; utikač mora biti dostupan nakon postavljanja. Uređaj nije namijenjen ugradnji.

Ventilacija

Za učinkovitije hlađenje i uštedu energije oko uređaja mora biti dobra ventilacija. Preporučuje se 75 mm prostora od stražnje strane do zida i najmanje 100 mm od bočnih strana do zida.

Napomena: uređaj ispravno radi u klimatskim razredima od SN do T (vidi natpisnu pločicu); dulje izlaganje temperaturama izvan raspona može utjecati na rad.

- SN: od +10 °C do +32 °C
- N: od +16 °C do +32 °C
- ST: od +16 °C do +38 °C
- T: od +16 °C do +43 °C

Funkcija zaštite od zime (Winter Security)

Zahvaljujući konstrukciji, uređaj može raditi u prostorima poput garaža, šupa ili pomoćnih zgrada gdje temperatura pada do –15 °C. Ta značajka ne ovisi o klimatskom razredu. Uređaj radi pod uvjetom da je odabrana temperatura niža od temperature okoline. Uređaj postavite na suho mjesto, zaštićen od izravnog sunca, kiše i mraza te podalje od izvora topline (peći, vatre, grijalice). Uz poštivanje ovih uputa uređaj radi i pri temperaturi okoline do –15 °C.

Poravnavanje

Za dobro poravnanje i strujanje zraka u donjem stražnjem dijelu po potrebi podesite nožice prikladnim ključem.

5. Opis uređaja

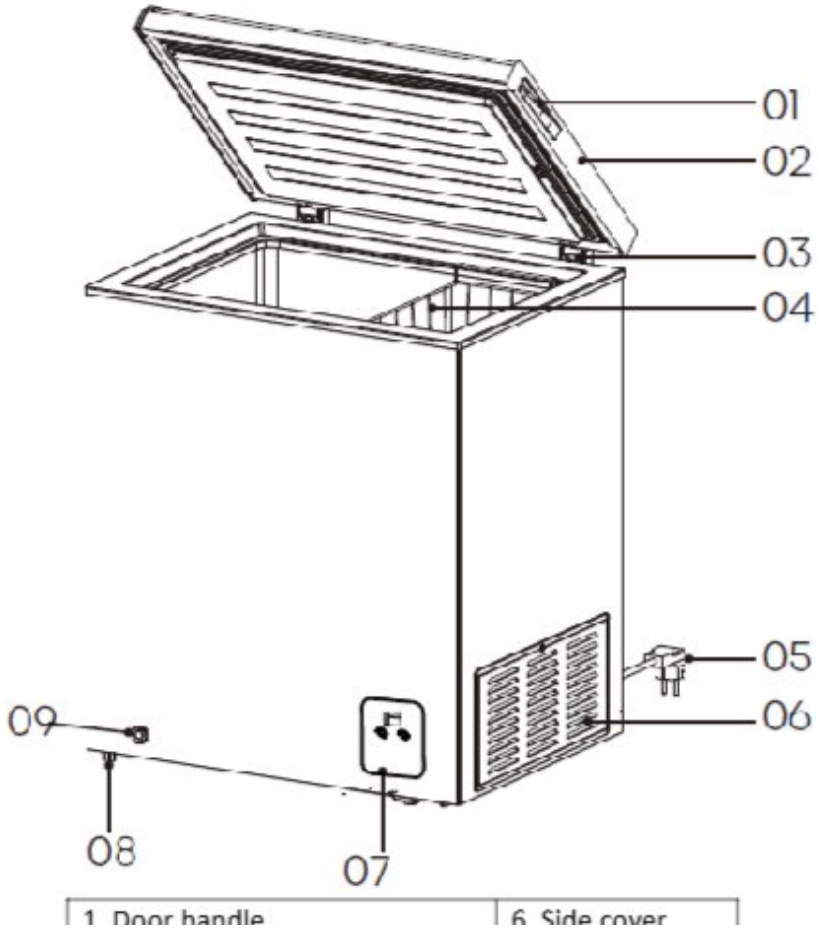

1 – Ručka poklopca
2 – Poklopac
3 – Šarka
4 – Košara
5 – Kabel za napajanje s utikačem
6 – Bočni poklopac
7 – Upravljačka ploča
8 – Kotačić/nožica
9 – Odvod

Zbog stalnog razvoja proizvoda vaš se uređaj može malo razlikovati od opisanog, ali funkcije i uporaba ostaju iste. Za specifikacije pogledajte natpisnu pločicu. Za najbolju energetsku učinkovitost sav pribor držite na izvornom mjestu. Nikada ne dirajte unutrašnjost zamrzivača ili smrznutu hranu mokrim rukama – opasnost od smrzotina. Ako uređaj ima ključ, držite ga izvan dohvata djece i podalje od zamrzivača.

6. Uporaba

Upozorenje: za pravilnu ugradnju uređaj mora stajati na ravnoj, čvrstoj podlozi u razini ostatka poda, dovoljno čvrstoj da nosi potpuno napunjen uređaj.

Prije uporabe

- Uklonite ambalažu, trake i sl. i ostavite poklopac neko vrijeme otvoren radi prozračivanja. Uređaj je očišćen prije isporuke, ali preporučujemo da unutrašnjost jednom očistite nakon isporuke.
- Utikač uključite u zidnu utičnicu s uzemljenjem (jednofazna 220–240 V).
- Pustite da uređaj radi oko 1 sat kako bi se ohladio prije stavljanja namirnica.

Uporaba zamrzivača

Prikladan je za čuvanje hrane koju treba zamrznuti, poput mesa, ribe, sladoleda i drugih kvarljivih namirnica. Oprez! Boce ne ostavljajte u zamrzivaču dulje nego što je potrebno jer mogu puknuti. Tekućine u bocama ili limenkama mogu eksplodirati zbog širenja volumena i ne smiju se čuvati u zamrzivaču.

Prije ponovnog uključivanja pričekajte 5 minuta ili više. Uključivanje odmah nakon isključivanja može aktivirati osigurač ili zaštitnu sklopku, preopteretiti kompresor ili izazvati drugu štetu.

Upozorenje: uređaj ne koristite za čuvanje vode ili hrane kojoj je voda medij čuvanja; svježe morske plodove s vodom nikada ne stavljajte izravno u uređaj.

Upravljačka ploča

Elementi: indikator zaključavanja, tipka za podešavanje temperature („Temp. Set“), zaslon temperature, tipka za brzo zamrzavanje („Super Freeze“). Slika je shematska – pogledajte stvarni uređaj. Za brzo zamrzavanje svježe hrane preporučuje se 24 sata rada na maksimalnom rasponu, zatim povratak na srednji raspon. Postavka visoke temperature ubrzava kvarenje hrane. Prikazana temperatura je ciljna, a ne stvarna – stvarna temperatura ovisi o pohranjenoj hrani.

Otključavanje

1. Kada svijetli ikona zaključavanja, tipke su zaključane. Istodobnim pritiskom i držanjem tipki „Temp. Set“ i „Super Freeze“ oko 3 s indikator se gasi, tipke se otključavaju i možete podešavati temperaturu i načine rada.

2. Ako se nakon 5 minuta od uključivanja nijedna tipka ne pritisne oko 20 s, tipke se automatski zaključavaju. Ako se ne pritisne nijedna tipka oko 60 s, zaslon se gasi; laganim dodirom bilo koje tipke ponovno se pali. Unutar 5 minuta od uključivanja tipke nisu zaključane i zaslon svijetli.

Podešavanje temperature

1. Kada su tipke otključane, svakim pritiskom tipke „Temp. Set“ temperatura se mijenja redom: –14 → –15 → –16 … –22 → –23 → –24 → –14 °C.

2. Oko 2 s nakon podešavanja postavljena temperatura trepne 5 puta i postavka se primjenjuje.

Način brzog zamrzavanja (Super Freeze)

1. Kada su tipke otključane, pritiskom tipke „Super Freeze“ na zaslonu se prikazuje „–25“ i pali ikona brzog zamrzavanja; ako ne pritisnete drugu tipku, „–25“ trepne 5 puta i način se uključuje.

2. Ponovnim pritiskom „Super Freeze“ (uz otključane tipke) način se isključuje. Pritiskom „Temp. Set“ tijekom brzog zamrzavanja ikona trepne 5 puta kao podsjetnik.

3. Nakon razdoblja neprekidnog zamrzavanja način se automatski isključuje i uređaj nastavlja s prethodno postavljenom temperaturom (najkasnije nakon 48 sati).

Napomena: brzo zamrzavanje povećava potrošnju energije. Nakon nestanka struje uređaj nastavlja raditi s prethodnim postavkama, ali se način brzog zamrzavanja ne pamti. Funkcija ubrzava zamrzavanje svježe hrane i štiti već pohranjenu hranu od zagrijavanja; uključite je najmanje 24 sata prije stavljanja svježe hrane.

Alarm

Ako se na zaslonu prikaže „E1“, osjetnik temperature je neispravan. Iako elektronika i dalje upravlja radom, pravovremeno se obratite servisu.

7. Čuvanje hrane

• Pri hlađenju hrana ne smije izravno dodirivati unutarnju stijenku.

• Odjeljci s dvije zvjezdice prikladni su za čuvanje prethodno zamrznute hrane, sladoleda i leda; odjeljci s jednom, dvije i tri zvjezdice nisu prikladni za zamrzavanje svježe hrane.

• Različitu hranu zapakirajte odvojeno i hermetički, samo netoksičnim materijalom bez mirisa, nepropusnim i vodootpornim, kako bi se spriječio gubitak vlage i mirisi.

• Toplu hranu najprije ohladite na sobnu temperaturu.

• Dugo otvoren poklopac može znatno povisiti temperaturu; redovito čistite površine u dodiru s hranom i dostupne odvodne sustave; sirovo meso i ribu čuvajte u prikladnim posudama.

• Ako uređaj dulje vrijeme ostaje prazan, isključite ga, odmrznite, očistite, osušite i ostavite poklopac otvoren kako se ne bi razvila plijesan.

Upozorenje: hranu prije stavljanja u zamrzivač zapakirajte u vrećice, a tekućine u boce ili zatvorene posude, jer je unutrašnjost teško čistiti.

Napomena: predugo čuvanje ili čuvanje pri neodgovarajućoj temperaturi može dovesti do gubitka kvalitete ili kvarenja hrane, što uzrokuje bacanje hrane i može izazvati trovanje. U većini slučajeva minimalna temperatura zamrzivača treba biti –18 °C ili niža.

1 – Hladnjak (+2 do +6 °C): jaja, kuhana hrana, pakirana hrana, voće i povrće, mliječni proizvodi, kolači, napitci i druga hrana koja nije prikladna za zamrzavanje.

2 – Zamrzivač (***)* (≤ –18 °C): morski plodovi (riba, škampi, školjke), slatkovodni proizvodi i mesni proizvodi (preporučeno do 3 mjeseca; što dulje čuvanje, to lošiji okus i hranjiva vrijednost); prikladan za zamrzavanje svježe hrane.

3 – Zamrzivač *** (≤ –18 °C): kao gore (do 3 mjeseca), ali nije prikladan za zamrzavanje svježe hrane.

4 – Zamrzivač ** (≤ –12 °C): kao gore (do 2 mjeseca), nije prikladan za zamrzavanje svježe hrane.

8. Korisni savjeti

Ušteda energije

- Ne držite poklopac dugo otvoren.
- Uređaj držite podalje od izvora topline (izravno sunce, pećnica, štednjak).
- Ne postavljajte nižu temperaturu nego što je potrebno.
- U uređaj ne stavljajte toplu hranu ni tekućine koje isparavaju.
- Uređaj postavite u dobro prozračenu prostoriju bez vlage.
- Ne mijenjajte raspored košara i polica prikazan u opisu uređaja – on je energetski najučinkovitiji.

Savjeti za čuvanje hrane

- Toplu hranu ne stavljajte izravno u uređaj – kompresor tada radi jače i troši više energije.
- Hranu pokrijte ili zamotajte, osobito ako ima jak miris, i rasporedite je tako da zrak slobodno struji.
- Provjerite je li trgovac pravilno čuvao smrznutu hranu. Odmrznuta hrana brzo se kvari i ne smije se ponovno zamrzavati. Ne prekoračujte rok čuvanja proizvođača hrane.

Premještanje škrinje

- Izvucite utikač i izvadite svu hranu.
- Pomične dijelove (košare i sl.) učvrstite trakom, a poklopac čvrsto zatvorite i zalijepite trakom.
- Pri nošenju nagib ne smije prijeći 45° kako se ne bi oštetio rashladni sustav.
- Nožice ili kotačiće prethodno zaštitite kako ne biste ogrebli pod; škrinju ne premještajte na silu.
- Pri okretanju ne držite škrinju za poklopac, gornji pokrov ni cijevi. Škrinju ne okrećite naopako.

Isključivanje na dulje vrijeme

1. Izvadite svu hranu.
2. Izvucite utikač iz utičnice.
3. Temeljito očistite i osušite unutrašnjost.
4. Poklopac ostavite malo otvoren kako bi zrak strujao.

9. Čišćenje i odmrzavanje

Iz higijenskih razloga uređaj (vanjštinu i unutarnji pribor) čistite redovito, najmanje svaka dva mjeseca.
Upozorenje: tijekom čišćenja uređaj ne smije biti priključen na mrežu – opasnost od strujnog udara!
Prije čišćenja isključite uređaj i izvucite utikač.

Čišćenje vanjštine

- Digitalnu i upravljačku ploču obrišite čistom mekom krpom.
- Vodu raspršite na krpu, a ne izravno na uređaj.

• Poklopac, ručke i kućište očistite blagim deterdžentom i obrišite mekom krpom.

Upozorenje: ne koristite oštre predmete, razrjeđivače, sredstva za pranje automobila, izbjeljivač, eterična ulja, abrazivna sredstva ni organska otapala poput benzena – mogu oštetiti površinu i izazvati požar.

Čišćenje unutrašnjosti

• Unutrašnjost čistite redovito – najlakše kad je malo hrane. Za temeljito čišćenje izvadite košaru.

• Unutrašnjost obrišite blagom otopinom sode bikarbone, zatim isperite toplom vodom dobro iscijeđenom spužvom ili krpom i potpuno osušite prije vraćanja košare.

• Prije prve uporabe unutrašnjost i pribor operite mlakom vodom i malo neutralnog sapuna, zatim dobro osušite.

Provjere nakon čišćenja

• Je li utikač čvrsto u zasebnoj zidnoj utičnici i nije li neuobičajeno topao?

• Ima li kabel pukotina ili oštećenja? Ako primijetite i najmanju nepravilnost, obratite se prodavatelju ili servisu.

Čišćenje brtvi

Brtve držite čistima – ljepljiva hrana i napitci mogu uzrokovati da se brtva zalijepi i potrga pri otvaranju. Operite ih blagim deterdžentom i toplom vodom, isperite i dobro osušite.

Odmrzavanje

Zamrzivač odmrzavajte dva do tri puta godišnje, kada je led debeo oko 4 mm:

• najmanje 12 sati prije odmrzavanja postavite termostat na maksimum;

• zatim isključite uređaj izvlačenjem utikača;

• izvadite svu hranu, zamotajte je u novinski papir, stavite na hladno mjesto i ostavite poklopac otvoren;

• nakon odmrzavanja očistite i osušite unutrašnjost;

• ponovno uključite uređaj s termostatom na maksimumu i pričekajte najmanje sat vremena prije vraćanja hrane;

• nakon nekoliko sati termostat vratite na prethodni položaj.

Upozorenje: za ubrzavanje odmrzavanja ne koristite mehanička ni druga sredstva osim onih koje preporučuje proizvođač, niti električne uređaje u odjeljku za hranu.

10. Otklanjanje poteškoća

Prije poziva servisu provjerite sljedeće. Upozorenje: ne pokušavajte sami popravljati uređaj; ako se problem nastavi, obratite se ovlaštenom servisu.

• Uređaj ne radi ispravno – provjerite je li utikač ispravno u utičnici i nije li regulator na OFF/0; provjerite osigurač ili strujni krug; temperatura okoline je preniska – postavite hladniju razinu.

• Mirisi – unutrašnjost treba očistiti; neka hrana, posude ili ambalaža uzrokuju mirise.

• Zvukovi – normalni su: rad kompresora, strujanje zraka ventilatora, žuborenje slično vrenju vode, klik prije pokretanja kompresora. Ostali neuobičajeni zvukovi: uređaj nije u ravnini, stražnja strana dodiruje zid, boce ili posude udaraju jedna o drugu.

• Nedovoljno hlađenje – je li mjesto prozračeno; je li uređaj na izravnom suncu ili blizu grijalice/štednjaka; otvara li se poklopac prečesto; je li hrana iznad linije punjenja; ima li puno inja?

• Kondenzacija izvana – pri visokoj vlažnosti to je normalno; obrišite suhom krpom.

• Rubovi škrinje su topli – osobito ljeti ili pri pokretanju; unutra je cijev za odvođenje topline i sprječavanje kondenzacije. Toplina ne utječe na hranu.

• Nestanak struje – poklopac otvarajte što manje i ne dodajte novu hranu. Pri duljem nestanku stavite suhi led u zamrzivač.

• Kabel – oštećeni kabel mora zamijeniti proizvođač ili servis posebnim kabelom ili sklopom. Utikač mora biti dostupan.

• Dulje nekorištenje – izvadite sve, izvucite utikač, očistite i osušite unutrašnjost i ostavite poklopac otvoren radi sprječavanja plijesni i mirisa.

• Prijevoz – izvucite utikač i pazite da nožice ne oštete kabel niti udaraju o stube i pragove.

• Privremeno spremanje – između poklopca i kućišta stavite komad drva kako se poklopac ne bi potpuno zatvorio. Nekorištenu škrinju ne držite na mjestu gdje se djeca igraju – dijete koje uđe unutra možda neće moći otvoriti poklopac iznutra.

• Žuborenje u škrinji – normalno je; potječe od kruženja rashladnog sredstva.

Korisnička podrška i servis

Uvijek koristite originalne rezervne dijelove. Kada se obraćate ovlaštenom servisu, pripremite model i serijski broj uređaja (nalaze se na natpisnoj pločici). Podložno promjenama bez prethodne najave.

Tehnički podaci

Tehnički podaci nalaze se na natpisnoj pločici s unutarnje strane uređaja i na energetskoj oznaci. QR kod na energetskoj oznaci isporučenoj s uređajem vodi do podataka o učinkovitosti uređaja u bazi EPREL Europske unije. Energetsku oznaku čuvajte zajedno s uputama i ostalim dokumentima uređaja. Iste podatke možete pronaći na https://eprel.ec.europa.eu pomoću naziva modela i broja proizvoda s natpisne pločice.

Zbrinjavanje u skladu sa zaštitom okoliša

Možete pomoći u zaštiti okoliša! Poštujte lokalne propise: neispravnu električnu opremu predajte u odgovarajuće reciklažno dvorište.

HEINNER je registrirani žig tvrtke Network One Distribution SRL. Ostali nazivi marki i proizvoda žigovi su ili registrirani žigovi svojih vlasnika. Proizvod je u skladu s normama i standardima Europske unije.

Proizvođač i uvoznik: Network One Distribution, str. Marcel Iancu 3-5, Bukurešt, Rumunjska, tel. +40 21 211 18 56, www.heinner.com, www.nod.ro

Distributer za Hrvatsku: Excetra d.o.o., Zagreb · Ovo je prijevod originalnih uputa proizvođača s engleskog jezika.