HEINNER minibar HMB-M66E++

Upute za uporabu (prijevod originalnih uputa na hrvatski jezik) · Ukupni obujam: 66 l · Energetski razred: E

1. Uvod

Pažljivo pročitajte upute i sačuvajte priručnik za buduću upotrebu. Priručnik sadrži sve potrebne upute o postavljanju, uporabi i održavanju uređaja. Kako biste uređaj koristili ispravno i sigurno, pažljivo pročitajte ove upute prije postavljanja i uporabe.

2. Sadržaj pakiranja

- Hladnjak
- Upute za uporabu
- Jamstveni list

3. Sigurnosna upozorenja

Prije prvog uključivanja uređaja pročitajte sljedeće sigurnosne upute!

Uređaj je namijenjen uporabi u kućanstvu i sličnim prostorima, kao što su kuhinje za osoblje u trgovinama, uredima i drugim radnim okruženjima, seoska gospodarstva, za goste u hotelima, motelima i drugim smještajnim objektima, objekti tipa „noćenje s doručkom“ te ugostiteljstvo i slične neprodajne namjene.

Uređaj nije namijenjen osobama (uključujući djecu) smanjenih tjelesnih, osjetilnih ili mentalnih sposobnosti ili bez iskustva i znanja, osim ako ih nadzire ili im je upute dala osoba odgovorna za njihovu sigurnost.

Objašnjenje pojmova i simbola

- OPASNOST – označava opasnost za život i zdravlje ljudi zbog iznimno zapaljivog plina.
- UPOZORENJE – srednja razina opasnosti koja, ako se ne izbjegne, može dovesti do smrti ili teške ozljede.
- OPREZ – niska razina rizika koja, ako se ne izbjegne, može dovesti do lakše ili umjerene ozljede.
- POZOR – važna informacija (npr. o materijalnoj šteti), ali ne i opasnost.

Važno: posebnu pozornost obratite na poruke s riječima OPASNOST, UPOZORENJE ili OPREZ. Upute objašnjavaju kako smanjiti opasnost od ozljede i što se može dogoditi ako ih se ne pridržavate.

Pozor: ove su upute općenite – neke funkcije odnose se na vaš hladnjak/zamrzivač, a neke ne. Stalno razvijamo i poboljšavamo uređaje te zadržavamo pravo izmjene dizajna, opreme i pribora bez prethodne najave.

Opća sigurnost – opasnost od požara / zapaljivi materijali

Rashladno sredstvo i ciklopentanska pjena u uređaju zapaljivi su. Kada se uređaj rashoduje, mora se držati podalje od izvora vatre i predati ovlaštenoj tvrtki za zbrinjavanje, a ne spaljivati, kako bi se spriječila šteta za okoliš ili druga šteta.

Upozorenje

- Djecu treba nadzirati kako se ne bi igrala uređajem.
- Oštećeni kabel za napajanje mora zamijeniti proizvođač, ovlašteni serviser ili slično kvalificirana osoba kako bi se izbjegla opasnost.
- U uređaju ne čuvajte eksplozivne tvari, poput spremnika s aerosolom sa zapaljivim potisnim plinom.
- Nakon uporabe i prije korisničkog održavanja uređaj isključite iz napajanja.
- Ventilacijski otvori na kućištu uređaja ili u ugradbenom elementu moraju biti slobodni.

• Za ubrzavanje odmrzavanja ne koristite mehanička ni druga sredstva osim onih koje preporučuje proizvođač.

• Ne oštećujte rashladni krug.

• Unutar odjeljaka za hranu ne koristite električne uređaje, osim onih koje preporučuje proizvođač.

• Uređaj koristi zapaljivi plin za pjenjenje i rashladno sredstvo – zbrinite ga u skladu s lokalnim propisima.

• Pri postavljanju pazite da kabel za napajanje nije prignječen ni oštećen.

• Na stražnjoj strani uređaja ne postavljajte višestruke prijenosne utičnice ni prijenosne izvore napajanja.

• Ne koristite produžne kabele ni adaptere bez uzemljenja.

• Kako bi se izbjegla opasnost zbog nestabilnosti, uređaj mora biti učvršćen prema uputama.

• Prije postavljanja pribora uređaj isključite iz napajanja. Pazite da kabel nije prignječen hladnjakom i ne gazite po njemu.

• Samostojeći uređaj nije namijenjen ugradnji.

Svakodnevna uporaba – oprez

• Pri isključivanju ne vucite za kabel – čvrsto uhvatite utikač i izvucite ga iz utičnice.

• Ne oštećujte kabel i ne koristite oštećen ili istrošen kabel.

• Koristite zasebnu utičnicu koju ne dijelite s drugim uređajima.

• Utikač mora čvrsto ulaziti u utičnicu, inače može doći do požara.

• Utičnica mora imati ispravno uzemljenje.

• Uređaj se priključuje isključivo na jednofazni izmjenični napon 220–240 V / 50 Hz.

• Ako dođe do curenja plina ili drugih zapaljivih plinova, zatvorite ventil plina i otvorite vrata i prozore. Tada ne isključujte hladnjak ni druge uređaje jer iskra može izazvati požar.

• Na uređaj ne stavljajte električne uređaje, osim onih koje preporučuje proizvođač.

• Razmaci između vrata i kućišta su mali – ne stavljajte ruke u njih kako ne biste prignječili prste. Vrata zatvarajte nježno kako predmeti ne bi pali.

• Dok uređaj radi, ne uzimajte hranu ili posude (osobito metalne) iz zamrzivača mokrim rukama – opasnost od smrzotina.

• Ne dopustite djeci da ulaze u uređaj ili se penju na njega – opasnost od gušenja ili pada.

• Na uređaj ne stavljajte teške predmete jer mogu pasti pri otvaranju ili zatvaranju vrata.

• U uređaju ne čuvajte zapaljive, eksplozivne, hlapljive ni jako korozivne tvari, a zapaljive predmete ne stavljajte ni u njegovu blizinu.

• Uređaj je namijenjen čuvanju hrane u kućanstvu, a ne čuvanju krvi, lijekova ili bioloških proizvoda.

• Pivo, napitke ili druge tekućine u bocama ili zatvorenim posudama ne stavljajte u zamrzivač – mogu puknuti zbog smrzavanja.

Upozorenje (EU)

Uređaj smiju koristiti djeca starija od 8 godina i osobe smanjenih tjelesnih, osjetilnih ili mentalnih sposobnosti ili bez iskustva i znanja ako su pod nadzorom ili su upućene u sigurnu uporabu uređaja i razumiju moguće opasnosti. Djeca se ne smiju igrati uređajem. Djeca ne smiju čistiti ni održavati uređaj bez nadzora.

Sprječavanje onečišćenja hrane

• Dugo otvorena vrata mogu znatno povisiti temperaturu u odjeljcima uređaja.

• Redovito čistite površine koje dolaze u dodir s hranom i dostupne odvodne sustave.

• Sirovo meso i ribu čuvajte u prikladnim posudama kako ne bi dodirivali drugu hranu ili kapali po njoj.

• Odjeljci s dvije zvjezdice prikladni su za čuvanje prethodno zamrznute hrane, čuvanje ili pripremu sladoleda i leda.

• Odjeljci s jednom, dvije i tri zvjezdice nisu prikladni za zamrzavanje svježe hrane.

• Uređaji bez odjeljka s četiri zvjezdice nisu prikladni za zamrzavanje namirnica.

• Ako uređaj dulje vrijeme ostaje prazan, isključite ga, odmrznite, očistite, osušite i ostavite vrata otvorena kako se ne bi razvila plijesan.

Napomena: provjerite odnosi li se pojedina stavka na vrstu odjeljka vašeg uređaja (ovisi o modelu).

• „4 zvjezdice“: zamrzivač na –18 °C ili hladnije, s mogućnošću brzog zamrzavanja određene količine hrane.

• „3 zvjezdice“: odjeljak zamrzivača na –18 °C ili hladnije.

• „2 zvjezdice“: odjeljak zamrzivača na –12 °C ili hladnije.

• „1 zvjezdica“: odjeljak zamrzivača s ciljnom temperaturom –6 °C.

Oprez – zaštitne sklopke

Ne preporučuje se priključivanje na utičnice ili glavne sklopke s funkcijom AFCI/GFCI (zaštitna strujna sklopka) jer može doći do neželjenog isključivanja. To samo po sebi ne predstavlja sigurnosni rizik; ako se isključivanje ponavlja, preporučuje se zamjena utičnice ili sklopke modelom bez te funkcije.

Upozorenje – opasnost da dijete ostane zarobljeno

Prije odlaganja starog hladnjaka ili zamrzivača skinite vrata, a police ostavite na mjestu kako djeca ne bi lako ušla u uređaj.

Zaštita okoliša

Simbol prekrižene kante za otpad znači da se otpadna električna i elektronička oprema (OEEO) mora odlagati odvojeno od komunalnog otpada. Stari uređaji mogu sadržavati opasne tvari, pa pravilno zbrinjavanje sprječava štetne posljedice za okoliš i zdravlje ljudi. Stari uređaj može sadržavati dijelove za ponovnu uporabu i vrijedne materijale koji se mogu reciklirati.

Ambalaža je izrađena od materijala koji se mogu reciklirati. Ne odlažite je s kućnim otpadom, nego je predajte na mjesta za prikupljanje ambalaže koja odredi lokalna samouprava.

4. Opis uređaja

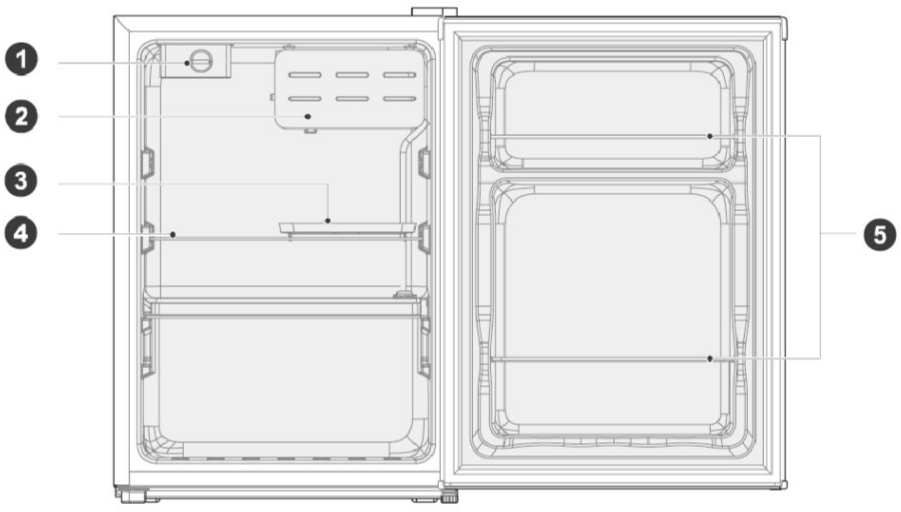

1. Thermostat knob	4. Shelf
2. Small door	5. Fence
3. Drain tray	

1 – Regulator termostata

2 – Mala vratašca

3 – Posudica za odvod vode

4 – Polica

5 – Pregrada (na vratima)

Za najučinkovitiju potrošnju energije sve unutarnje dijelove (posude, ladice, police, posudu za led) držite na mjestu koje je odredio proizvođač. Uređaj se mora postaviti samostojeće i ne smije se ugrađivati; u suprotnom se smanjuju učinak i vijek trajanja, a proizvođač ne daje jamstvo.

POZOR: zbog tehničkih izmjena neke slike u uputama možda ne odgovaraju posve izgledu stvarnog proizvoda.

5. Upute za postavljanje

Prije prve uporabe

Uklonite vanjsku i unutarnju ambalažu, vanjštinu temeljito obrišite mekom suhom krpom, a unutrašnjost vlažnom mlakom krpom. Uređaj ne postavljajte u uski prostor ni blizu izvora topline, na izravno sunce ili vlagu. Oko uređaja mora slobodno strujati zrak: sa svake strane i iznad uređaja ostavite 10 cm slobodnog prostora, a straga najviše 7,5 cm.

Prije priključivanja provjerite odgovara li napon na natpisnoj pločici naponu u vašem domu – drugačiji napon može oštetiti uređaj. Nakon priključivanja pričekajte 2–3 sata prije stavljanja hrane; ako hranu stavite prije nego što se uređaj ohladi, može se pokvariti. Uređaj mora biti uzemljen; proizvođač ne odgovara za štetu nastalu uporabom bez uzemljenja.

Potreban prostor

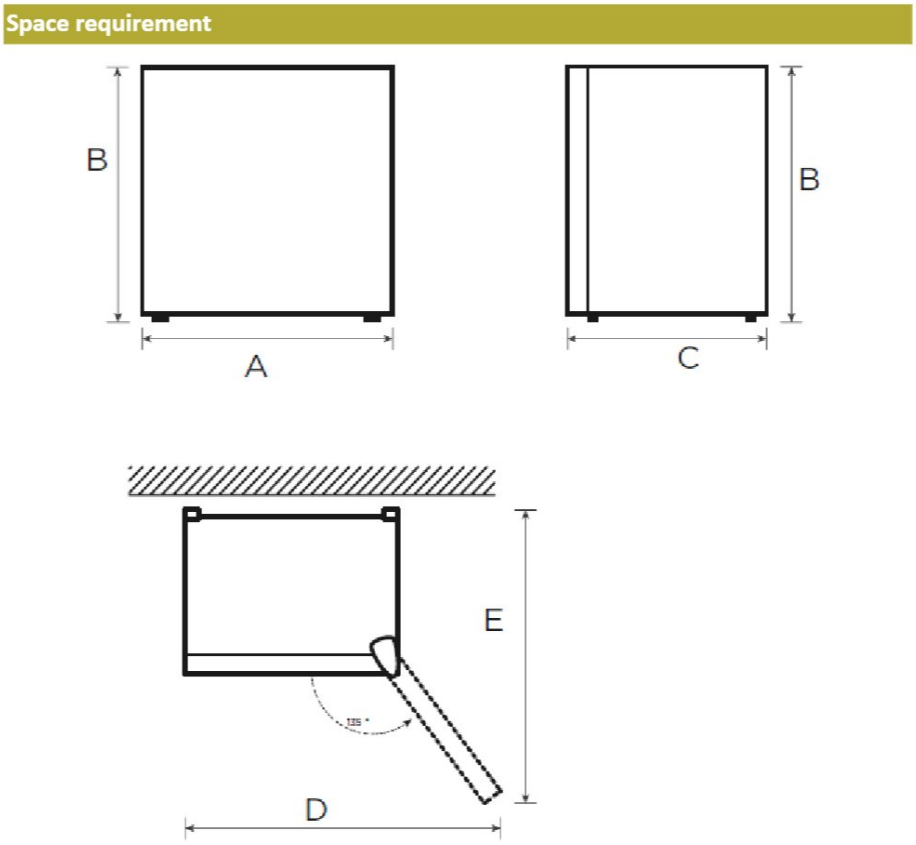

- A = 445 mm, B = 630 mm, C = 510 mm, D = 719 mm, E = 820 mm

Priključivanje uređaja

Nakon postavljanja uređaj ostavite da miruje više od 2 sata prije uključivanja, inače se može smanjiti učinak hlađenja ili oštetiti uređaj. Prvih 24 sata pustite da uređaj radi prazan kako bi se odjeljak ohladio na odgovarajuću temperaturu.

OPREZ: hladnjak uvijek priključite na zasebnu utičnicu čiji napon odgovara natpisnoj pločici. Pazite da kabel nije prignječen ni oštećen.

Temperatura okoline

Ovisno o klimatskom razredu, uređaj je namijenjen uporabi pri temperaturama okoline navedenima u tablici. Izvan tog raspona uređaj možda neće ispravno raditi. Klimatski razred naveden je na natpisnoj pločici.

- SN: od +10 °C do +32 °C

- N: od +16 °C do +32 °C
- ST: od +16 °C do +38 °C
- T: od +16 °C do +43 °C

Ako niste sigurni u vezi s postavljanjem, obratite se prodavatelju, našoj korisničkoj službi ili najbližem ovlaštenom servisu.

POZOR: na učinak hlađenja i potrošnju energije utječu temperatura okoline, učestalost otvaranja vrata i položaj uređaja. Preporučujemo da temperaturu podesite prema potrebi.

Promjena smjera otvaranja vrata

Potreban alat: križni odvijač, plosnati odvijač, ljepljiva traka.

1. Učvrstite vrata ljepljivom trakom.
2. Skinite čepove otvora, poklopac gornje šarke i vijke gornje šarke te skinite gornju šarku. Cijelo vrijeme držite vrata uspravno kako ne bi pala.
3. Skinite vrata. Skinite graničnik s donje strane vrata i postavite ga na suprotnu stranu.
4. Skinite sklop donje šarke i podesivu nožicu.
5. Donju šarku postavite na donju lijevu stranu kućišta, a podesivu nožicu na donju desnu stranu.
6. Vrata postavite okomito na donju šarku i provjerite brtvljenje, zatim postavite gornju šarku, pritegnite vijke i poklopac šarke te čepovima zatvorite otvore gore desno.

Slike u originalnim uputama služe samo za informaciju; stvarni proizvod može se malo razlikovati.

Nožice za poravnavanje

Kako bi se izbjegle vibracije, uređaj mora biti u ravnini. Po potrebi podesite nožice prema neravnom podu. Prednja strana treba biti malo viša od stražnje kako bi se vrata lakše zatvarala. Nožice se lako okreću kada uređaj malo nagnete: okretanjem suprotno od kazaljke na satu uređaj se podiže, a u smjeru kazaljke spušta.

Premještanje uređaja

1. Izvadite sve iz uređaja.
2. Izvucite utikač i učvrstite ga na kuku za utikač na stražnjoj ili gornjoj strani uređaja.
3. Police i vrata učvrstite trakom kako ne bi ispali tijekom premještanja.
4. Uređaj premještajte pažljivo, s najmanje dvije osobe. Pri prijevozu na veću udaljenost držite ga uspravno.

Savjeti za uštedu energije

- Uređaj ne postavljajte blizu štednjaka, radijatora ili drugih izvora topline. Pri visokoj temperaturi okoline kompresor radi češće i dulje, što povećava potrošnju energije.
- Osigurajte dovoljnu ventilaciju ispod, sa strane i iza uređaja te poštujte razmake navedene u poglavlju o postavljanju.
- Raspored ladica, polica i posuda prikazan u opisu uređaja omogućuje najučinkovitiju potrošnju energije i treba ga po mogućnosti zadržati. Za veći prostor (npr. za velike namirnice) mogu se izvaditi srednje ladice i police, a gornje i donje tek po potrebi.
- Ravnomjerno napunjen hladnjak/zamrzivač pridonosi optimalnoj potrošnji energije.
- Toplu hranu ostavite da se ohladi prije stavljanja u uređaj.
- Zamrznutu hranu odmrzavajte u hladnjaku – njezina hladnoća smanjuje potrošnju energije u hladnjaku.
- Vrata otvarajte što kraće i dobro ih zatvorite kako biste smanjili gubitak hladnoće.
- Ne podešavajte temperaturu nižu nego što je potrebno.
- Brtve vrata moraju biti neoštećene kako bi se vrata pravilno zatvarala i potrošnja ne bi nepotrebno rasla.

6. Upravljačka ploča

- „OFF“ – uređaj je isključen
- „MIN“ – ne jako niska temperatura

- „MED“ – normalan rad (prikladno za većinu situacija)
- „MAX“ – najniža temperatura

Pri visokoj temperaturi okoline (npr. ljeti) možda će biti potrebno postaviti termostat na nižu temperaturu (položaj „MAX“), pa kompresor može raditi neprekidno. Prije stavljanja hrane pričekajte da se uređaj potpuno ohladi – preporučujemo 24 sata. Temperatura se podešava regulatorom termostata; u položaju OFF uređaj ne radi. Preporučena postavka: MED.

POZOR: ovisno o modelu, upravljačka ploča može se malo razlikovati.

7. Čuvanje hrane

Odjeljak za hlađenje

- Kako bi se smanjila vlaga i nakupljanje leda, tekućine nikada ne stavljajte u hladnjak u otvorenim posudama. Inje se skuplja na najhladnijim dijelovima isparivača, a otvorene tekućine zahtijevaju češće odmrzavanje.
- Nikada ne stavljajte toplu hranu u hladnjak – pustite da se ohladi na sobnu temperaturu radi pravilnog strujanja zraka.
- Hrana i posude ne smiju dodirivati stražnju stijenku jer se mogu zalijepiti smrzavanjem.
- Ne otvarajte vrata prečesto.
- Meso i očišćenu ribu (pakirane ili zamotane u plastiku) možete čuvati u hladnjaku 1–2 dana. Nezapakirano voće i povrće stavite u odjeljak za voće i povrće.

Vrijeme čuvanja i odjeljci

Napomena: predugo čuvanje ili čuvanje pri neodgovarajućoj temperaturi može dovesti do gubitka kvalitete ili kvarenja hrane, što uzrokuje bacanje hrane i može izazvati trovanje. U većini slučajeva minimalna temperatura zamrzivača treba biti –18 °C ili niža.

1 – Hladnjak (+2 do +6 °C): jaja, kuhana hrana, pakirana hrana, voće i povrće, mliječni proizvodi, kolači, napitci i druga hrana koja nije prikladna za zamrzavanje.

2 – Zamrzivač (***)* (≤ –18 °C): morski plodovi (riba, škampi, školjke), slatkovodni proizvodi i mesni proizvodi (preporučeno do 3 mjeseca; što dulje čuvanje, to lošiji okus i hranjiva vrijednost); prikladan za zamrzavanje svježe hrane.

3 – Zamrzivač *** (≤ –18 °C): kao gore (do 3 mjeseca), ali nije prikladan za zamrzavanje svježe hrane.

4 – Zamrzivač ** (≤ –12 °C): kao gore (do 2 mjeseca), nije prikladan za zamrzavanje svježe hrane.

5 – Zamrzivač * (≤ –6 °C): kao gore (do 1 mjesec), nije prikladan za zamrzavanje svježe hrane.

6 – Odjeljak 0 zvjezdica (–6 do 0 °C): svježa svinjetina, govedina, riba, piletina, neka pakirana prerađena hrana (preporučeno pojesti isti dan, najkasnije za 3 dana).

7 – Chill (–2 do +3 °C): svježa/zamrznuta svinjetina, govedina, piletina, slatkovodni proizvodi (ispod 0 °C do 7 dana; iznad 0 °C pojesti isti dan, najkasnije za 2 dana); morski plodovi ispod 0 °C do 15 dana, ne preporučuje se čuvanje iznad 0 °C.

8 – Svježa hrana (0 do +4 °C): svježa svinjetina, govedina, riba, piletina, kuhana hrana (preporučeno pojesti isti dan, najkasnije za 3 dana).

9 – Vino (+5 do +20 °C): crno, bijelo, pjenušavo vino i sl.

8. Održavanje i čišćenje

OPREZ: prije redovitog održavanja uređaj isključite iz napajanja. Prije ponovnog uključivanja pričekajte najmanje 5 minuta jer često pokretanje može oštetiti kompresor. Za ubrzavanje odmrzavanja ne koristite mehanička ni druga sredstva osim onih koje preporučuje proizvođač. Ne pokušavajte sami popravljati, rastavljati ili mijenjati uređaj – za popravak se obratite servisu.

- Najmanje jednom godišnje uklonite prašinu sa stražnje strane uređaja kako biste spriječili opasnost od požara i povećanu potrošnju energije.
- Redovito provjeravajte je li brtva vrata čista i čistite je mekom krpom navlaženom sapunicom ili razrijeđenim deterdžentom.

• Unutrašnjost redovito čistite kako bi se spriječili neugodni mirisi: mekom krpom ili spužvom i otopinom dviju žlica sode bikarbone u oko litre tople vode, zatim isperite vodom i obrišite. Nakon čišćenja ostavite vrata otvorena da se uređaj prirodno osuši prije uključivanja.

• Teško dostupna mjesta (uski prostori, procjepi, kutovi) redovito brišite mekom krpom ili četkom, po potrebi uz pomoćna sredstva (npr. tanki štapić), kako se ne bi nakupljali prljavština i bakterije.

• Vanjsku površinu obrišite mekom krpom navlaženom sapunicom ili deterdžentom, a zatim osušite.

• Ne koristite tvrde četke, čeličnu vunu, žičane četke, abrazivna sredstva (npr. pastu za zube), organska otapala (alkohol, aceton, izoamil acetat i sl.), kipuću vodu, kiseline ili lužine – mogu oštetiti površinu i unutrašnjost. Kipuća voda i otapala poput benzena mogu deformirati plastične dijelove.

• Tijekom čišćenja uređaj ne ispirite izravno vodom ili drugim tekućinama kako ne bi došlo do kratkog spoja ili oštećenja električne izolacije.

POZOR: preporučujemo da uređaj nakon uključivanja radi neprekidno. Rad uređaja u pravilu ne treba prekidati kako se ne bi skratio njegov vijek trajanja.

Odmrzavanje

1. Isključite uređaj.
2. Izvadite hranu i stavite je na mjesto gdje se neće odmrznuti.
3. Očistite odvodnu cijev (bez abrazivnih sredstava). Pripremite posude za odmrzavanje (pažljivo očistite posudicu za odvod vode u području kompresora i pazite da voda ne iscuri na pod).
4. Uređaj se može odmrznuti prirodno, a led možete ukloniti i strugalicom (drvenom ili plastičnom, kako ne biste oštetili dijelove uređaja).
5. Za brže odmrzavanje možete upotrijebiti odgovarajuću količinu tople vode. Vodu od odmrzavanja pokupite suhim ručnikom.
6. Nakon odmrzavanja vratite hranu u odgovarajuće odjeljke i uključite uređaj.

9. Otklanjanje poteškoća

Sljedeće jednostavne poteškoće korisnik može riješiti sam. Ako se ne riješe, obratite se servisu.

• Uređaj ne radi – napajanje nije uključeno ili utikač nije čvrsto u utičnici; nizak napon, nestanak struje ili je isključen osigurač. Rješenje: čvrsto umetnite utikač, provjerite napajanje u kući.

• Kompresor dugo radi – visoka temperatura okoline, previše hrane odjednom, stavljena topla hrana, prečesto otvaranje vrata, predebeo sloj inja. Rješenje: to je normalno; ne stavljajte previše hrane odjednom, pričekajte da se hrana ohladi, ne otvarajte vrata prečesto, odmrznite uređaj.

• Vrata se ne zatvaraju ispravno – predmeti smetaju vratima, previše hrane, deformirana brtva. Rješenje: ne stavljajte previše hrane, postavite uređaj stabilno, brtvu zagrijte (sušilom za kosu ili toplom vodom) pa ohladite kako bi se vratila u oblik.

• Vanjska stijenka je topla – tijekom rada toplina se odvodi kroz metalne cijevi u kućištu; ljeti je stijenka toplija. Rješenje: to je normalno; povećajte prostor za odvođenje topline ili uređaj premjestite na prozračno i hladnije mjesto.

• Neugodni mirisi – pokvarena hrana, hrana jakog mirisa, prljava unutrašnjost. Rješenje: uklonite pokvarenu hranu, hranu jakog mirisa dobro zatvorite, očistite unutrašnjost.

• Kondenzacija na vanjskoj strani – pri visokoj vlažnosti zraka. Rješenje: to je normalno, obrišite suhom krpom.

• Vrata se teško otvaraju – razlika u tlaku zraka unutra i vani. Rješenje: pričekajte nekoliko trenutaka i polako otvorite vrata.

Zvukovi tijekom rada

Tijekom normalne uporabe mogu se čuti određeni zvukovi koji ne utječu na ispravan rad. Zvukovi koje lako možete spriječiti:

• Uređaj nije u ravnini – poravnajte ga podesivim prednjim nožicama ili pod stražnje kotačiće stavite mekane podloške, osobito na pločicama.

• Uređaj dodiruje susjedni namještaj – odmaknite uređaj.

• Ladice ili police škripe – izvadite ih i ponovno postavite.

• Boce zveckaju – razmaknite ih.

Zvukovi koje čujete tijekom normalnog rada uglavnom potječu od rada (uključivanja) kompresora i rashladnog sustava (toplinsko širenje i stezanje izmjenjivača zbog protoka rashladnog sredstva).

Korisnička podrška i servis

Uvijek koristite originalne rezervne dijelove. Kada se obraćate ovlaštenom servisu, pripremite model i serijski broj uređaja (nalaze se na natpisnoj pločici). Podložno promjenama bez prethodne najave.

Tehnički podaci

Tehnički podaci nalaze se na natpisnoj pločici s unutarnje strane uređaja i na energetskoj oznaci. QR kod na energetskoj oznaci isporučenoj s uređajem vodi do podataka o učinkovitosti uređaja u bazi EPREL Europske unije. Energetsku oznaku čuvajte zajedno s uputama i ostalim dokumentima uređaja. Iste podatke možete pronaći na https://eprel.ec.europa.eu pomoću naziva modela i broja proizvoda s natpisne pločice.

Zbrinjavanje u skladu sa zaštitom okoliša

Možete pomoći u zaštiti okoliša! Poštujte lokalne propise: neispravnu električnu opremu predajte u odgovarajuće reciklažno dvorište.

HEINNER je registrirani žig tvrtke Network One Distribution SRL. Ostali nazivi marki i proizvoda žigovi su ili registrirani žigovi svojih vlasnika. Proizvod je u skladu s normama i standardima Europske unije.

Proizvođač i uvoznik: Network One Distribution, str. Marcel Iancu 3-5, Bukurešt, Rumunjska, tel. +40 21 211 18 56, www.heinner.com, www.nod.ro

Distributer za Hrvatsku: Excetra d.o.o., Zagreb · Ovo je prijevod originalnih uputa proizvođača s engleskog jezika.